DOMOFERM

BEST OF STEEL

Design | Funktion | Wirtschaftlichkeit

TÜREN AUS STAHL



TÜREN AUS STAHL

Verlässlich geliefert. Effizient montiert. Dauerhaft überzeugt.













TÜREN AUS STAHL MIT PRÄZISER VERARBEITUNG

DOMOFERM steht für maßgeschneiderte Türlösungen, verlässliche Lieferprozesse und montagefreundliche Systeme, die Abläufe von der Planung bis zur Umsetzung unterstützen. Mit Türen aus Stahl für den Objektbau bietet DOMOFERM ein breites Sortiment für vielfältige Anwendungen.

Von bewährten Standardausführungen bis hin zu individuell gefertigten Türsystemen umfasst das Sortiment Produkte für unterschiedlichste Anforderungen. Eigenschaften wie Brand-, Rauch-, Schall- und Wärmeschutz sowie Einbruchhemmung werden dabei mit vielfältigen Gestaltungsmöglichkeiten kombiniert.

Der Austausch mit Fachleuten aus Architektur, Handel und Weiterverarbeitung trägt dazu bei, unterschiedliche Anforderungen in der Produktentwicklung zu berücksichtigen. So entstehen ganzheitliche Türsysteme, die technische, funktionale und gestalterische Aspekte gleichermaßen einbeziehen.

Als Spezialist für Türen aus Stahl bietet DOMOFERM ganzheitliche Lösungen rund um das Bauelement Tür. Standardausführungen und individuell gefertigte Produkte ermöglichen eine Abstimmung auf unterschiedliche Anforderungen im Objekt-, Industrie- und Wohnbau.

Verantwortung



Ein bewusster Umgang mit Ressourcen ist ein fester Bestandteil unserer Produktentwicklung. Mit Environmental Product Declarations (EPDs) schafft DOMOFERM Transparenz zu den Umweltauswirkungen ausgewählter Produkte und stellt relevante Informationen für Planung und Bewertung von Gebäuden zur Verfügung.

EPDs unterstützen Investoren, Planer und Bauherren dabei, Umweltwirkungen von Bauprodukten über den gesamten Lebenszyklus hinweg zu betrachten. Die bereitgestellten Daten ermöglichen Vergleiche innerhalb von Gebäudekonzepten und schaffen eine nachvollziehbare Grundlage für Planungs- und Bewertungsprozesse.

Im Rahmen der EPD-Erstellung werden unter anderem Ressourcenverbrauch, Energieeinsatz und Emissionen entlang des Herstellungsprozesses erfasst und nach anerkannten Methoden der Ökobilanz bewertet. Dadurch können Auswirkungen auf verschiedene Umweltindikatoren transparent dargestellt werden.

Die gewonnenen Informationen unterstützen eine fundierte Auswahl von Baustoffen und liefern belastbare Daten für Gebäudebewertungen. So trägt DOMOFERM zu einer nachvollziehbaren und datenbasierten Betrachtung von Bauprodukten im Planungsprozess bei.



Produktübersicht
Türelemente vom Spezialisten

DOMOFERM Türelemente kombinieren Gestaltung, Funktion und Sicherheit für vielfältige Einsatzbereiche. Wir bieten Lösungen für Anforderungen in den Bereichen:

- DIN Feuerschutz T30 und T90 für Inneneinsatz
- CE Feuerschutz $EI_2$30-C5 und $EI_2$90-C5 für Außeneinsatz
- Rauchschutz
- Schallschutz bis 45 dB
- Wärmedämmung, Außeneinsatz
- Einbruchhemmung RC2 und RC3
- Barrierefreiheit
- Nassraumeignung

DICKFALZ = UTxxx

- UNIVERSAL UT4xx mit 40 mm Türblattdicke
- PRESTIGE UT6xx mit 64 mm Türblattdicke
- REGULAR UT6xxR mit 64 mm Türblattdicke

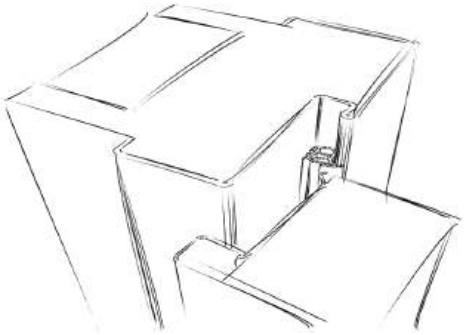

STUMPF EINSCHLAGEND = USxxx

- TREND US4xx mit 40 mm Türblattdicke
- PREMIUM US6xx mit 64 mm Türblattdicke

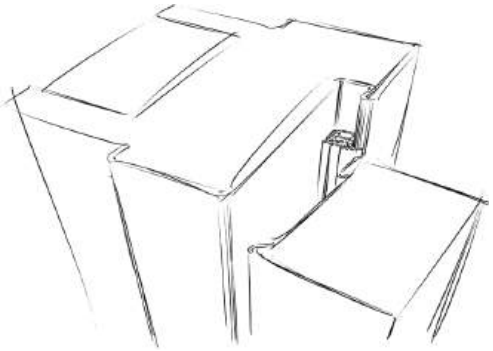

DÜNNFALZ = LFxxx

- ECONOMY LF5xx mit 52 mm Türblattdicke
- BAUMEISTER LF5xx mit 52 mm Türblattdicke

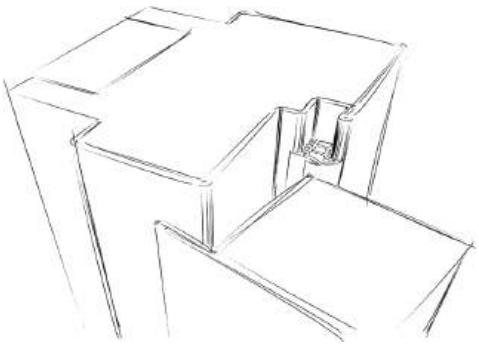

DICKFALZ FLÄCHENBÜNDIG = UTxxx

- PRESTIGE UT6xx mit 64 mm Türblattdicke

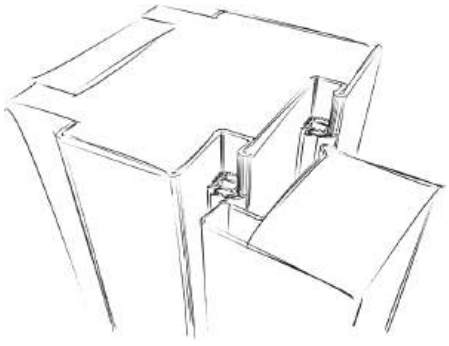

Produktübersicht

Türelemente vom Spezialisten

		ECONOMY LF5xx	BAUMEISTER LF5xx	REGULAR UT6xxR	UNIVERSAL UT4xx	TREND US4xx	PRESTIGE UT6xx	PREMIUM US6xx
Ausführung	T30 einflügelig	■	■	■	■	–	■	■
	T30 zweiflügelig	–	–	–	–	–	■	■
	T90 einflügelig	–	–	–	–	–	■	■
	T90 zweiflügelig	–	–	–	–	–	■	■
	T0 einflügelig	■	■	■	■	■	■	■
	T0 zweiflügelig	–	–	■	■	■	■	■
Funktionen	Rauchschutz (OTS erforderlich)	–	□	□	□	□	□	□
	Schallschutz	□	□	□	□	□	□	□
	Wärmedämmung	□	□	□	□	□	□	□
	Einbruchhemmung	–	–	–	–	–	□	□
	Außeneinsatz	□	□	□	–	–	□	□
	Barrierefreiheit	–	□	□	□	□	□	□
	Inneneinsatz	■	■	■	■	■	■	■
Falzvariante	Dünnfalz	■	■	–	–	–	–	–
	Dickfalz	–	–	■	■	–	■	–
	Dickfalz flächenbündig (stumpfe Optik auf Bandseite)	–	–	–	–	–	■	–
	Stumpf einschlagend	–	–	–	–	■	–	■
Schließ-mittel	Federband	■	■	■	–	–	–	–
	Obentürschließer (bei Anforderung Feuer- und/oder Rauchschutz zwingend erforderlich)	□	□	□	□	□	□	□
Oberfläche	Standard (grundiert)	■	■	■	■	■	■	■
	PRISMA (pulverbeschichtet)	–	–	–	□	□	□	□
	Stainless (Edelstahl)	–	–	–	□	□	□	□
Zu finden auf Seite		**12**	**16**	**20**	**24**	**28**	**32**	**36**

■ Grundausstattung
□ optional möglich
– nicht möglich

Das zeichnet uns aus

MÖRTELLOSE HINTERFÜLLUNG VON T0 BIS T90

Lernen Sie unbedingt unsere Feuerschutztüren kennen. Als einziger Hersteller in Deutschland können wir Ihnen alle Produkte mit mörtelloser Hinterfüllung der Zargen anbieten – von der einfachen Mehrzwecktür bis hin zum T90 Element. Je nach Anforderung genügen handelsübliche Steinwolle (40 kg/m³) und/oder Gipskarton. Das spart Zeit und Geld. Desweiteren bieten wir für viele Varianten unseren günstigen Service der werkseitigen Hinterfüllung der Zargen.

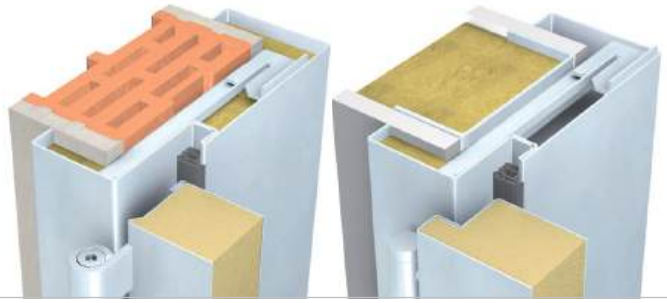



ÜBER 100 ZUGELASSENE WANDSYSTEME

Für den Einbau von Feuerschutzabschlüssen im Inneneinsatz müssen die jeweiligen Wandsysteme in den entsprechenden Zulassungen berücksichtigt sein.

DOMOFERM bietet hierfür eine breite Auswahl an zugelassenen Wand- und Bauteilkonstruktionen. In vielen Fällen umfassen die Zulassungen mehr als 100 Wandsysteme und schaffen damit zusätzliche Möglichkeiten bei Planung und Ausführung.

Gerade im trockenen Innenausbau eröffnet dies einen hohen Gestaltungsspielraum bei der Umsetzung unterschiedlichster Bauvorhaben.

EINE ZARGE FÜR ALLE WÄNDE

Unser 2-schaliges Zargensystem bietet den Vorteil, DOMOFERM Feuerschutzabschlüsse in allen zugelassenen Wandsystemen einbauen zu können.

Das 2-schalige Zargensystem bietet hohe Flexibilität bei der Auswahl zugelassener Wandsysteme. Dadurch können DOMOFERM Feuerschutzabschlüsse in einer Vielzahl von Wandkonstruktionen eingesetzt werden.

Die Kombination aus einem durchgängigen Zargensystem für alle zugelassenen Wandsysteme und der mörtellosen Montage stellt eine besondere Lösung im Markt dar.

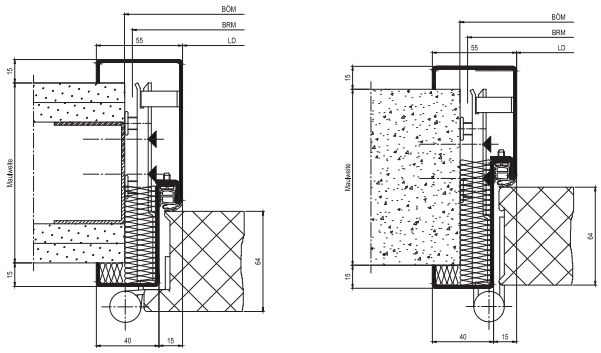



ÄSTHETISCHE OBERFLÄCHEN

Unsere Türblätter zeichnen sich durch eine hochwertige und planebene Oberfläche aus.

Die vollflächige Verklebung der Türblatt-Deckschalen mit dem Innenleben sorgt für ein gleichmäßiges Oberflächenbild. In Kombination mit den vielfältigen Gestaltungsmöglichkeiten durch optionale Pulverbeschichtungen entstehen Türlösungen, die sich in unterschiedliche Architektur- und Raumkonzepte integrieren lassen.

SEPARATE ZARGENANLIEFERUNG

Stahlzarge und Türblatt können unabhängig voneinander angeliefert werden – flexibel und bedarfsgerecht.

Dafür stehen Ihnen diverse Lieferprogramme zur Verfügung.





3D-BÄNDER FÜR EINE PRÄZISE AUSRICHTUNG

Langlebigkeit und Wartungsfreundlichkeit sprechen für den Einsatz von 3-dimensional verstellbaren Bändern.

Durch die 3D-Justierung lässt sich das Türblatt exakt in der Zarge ausrichten. Dies unterstützt die langfristige Funktionalität der Tür und ihrer Anbauteile.

Diese Bandausführung ist serienmäßig bei unseren Türlinien PRESTIGE, PREMIUM und TREND enthalten.

KÜRZBARKEIT

Unsere Türblätter werden durch ein abnehmbares Alu-Schutzabschlussprofil im unteren Bereich zusätzlich vor Beschädigungen während Transport und Montage geschützt.

Nach dem Entfernen des Alu-Schutzabschlussprofils sind die Türblätter automatisch um 3 mm gekürzt. Darüber hinaus können die Türblätter der Türlinien UTxxx und USxxx ohne Bodendichtung um bis zu 15 mm gekürzt werden (nicht möglich bei UT401).





TÜRBLATT UNVERBOHRT

Die Türblätter vieler unserer Türlinien* werden generell unverbohrt ausgeliefert. Dadurch können sie wahlweise für Kurzschild-, Langschild- oder Rosettenbeschläge verwendet werden.

Das vereinfacht die Auftragsabwicklung, bietet Flexibilität und kann zu einer effizienten Projektabwicklung beitragen.

*ECONOMY ist für Kurzschildbeschläge vorgerichtet.

Lieferplan DOMOFERM

Alle Infos in unserer neuen Broschüre

Planbar. Flexibel. Zuverlässig: Stahltüren von DOMOFERM für vielfältige Anforderungen

Für eine langfristig planbare Lieferabwicklung präsentieren wir Ihnen unseren Lieferplan für Stahltüren, direkt aus unserem Hauptstandort in Gänserndorf, Österreich. Hier werden von der Produktentwicklung bis hin zur Produktion alle wichtigen Schritte der Wertschöpfungskette umgesetzt.

Mit einer präzisen Auftrags- und Terminplanung unterstützen wir eine planbare Bestell- und Lieferabwicklung, abgestimmt auf Ihre PLZ-Region.

Die Lieferplan-Broschüre informiert Sie über unsere Lieferpläne für alle Türen und Ausstattungsoptionen.

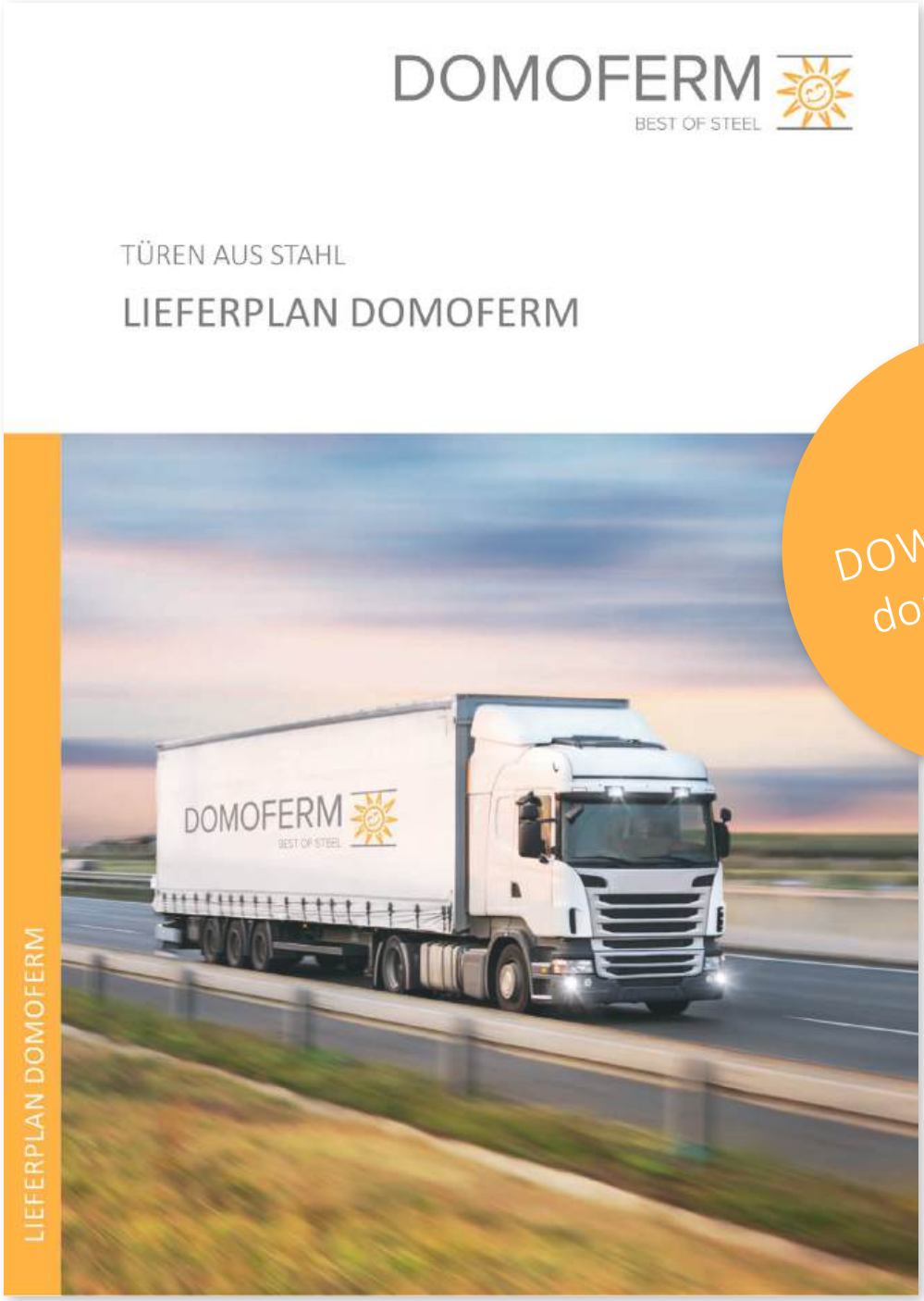

JETZT DOWNLOADEN: domoferm.de/Lieferplan

Inhaltsverzeichnis

TÜRLINIEN	
ECONOMY	**12**
BAUMEISTER	**16**
REGULAR	**20**
UNIVERSAL	**24**
TREND	**28**
PRESTIGE	**32**
PREMIUM	**36**
FUNKTIONEN, AUSSTATTUNGEN, TECHNIK	
Einbruchhemmung, Produktübersicht	**42**
Feucht- und Nassraumeignung nach DIN EN 16580	**44**
Außentüren nach DIN EN 14351-1, Produktübersicht	**46**
Oberflächen	**48**
Bandsysteme	**50**
Ausstattungen	**52**
▪ Anti-Panik-Systeme, E-Öffner, Riegelkontakte, Kabelübergänge, absenkbare Bodendichtung	**52**
▪ Türschließer, Türen für Feucht- und Nassräume	**53**
▪ Drückergarnituren	**54**
▪ Schlösser	**56**
▪ Sicherheitsbeschläge	**58**
▪ Lichtöffnungen	**60**
Technik	**64**
▪ Blockzargen	**64**
▪ Lichte Durchgangsbreiten bei Blockzargen	**66**
▪ Lichte Durchgangsbreiten bei Eck- und Umfassungszargen	**68**

ECONOMY LF5xx



DAS STANDARD-TÜRELEMENT MIT 4-SEITIGEM DÜNNFALZ

Bestens geeignet für den Einsatz in untergeordneten, wenig frequentierten Gebäudeteilen, wie z. B. Heizräumen, Kellergängen, Maschinenräumen etc. und überall dort, wo Feuerschutz gesetzlich vorgeschrieben ist.

Produktmerkmale

- Ausführung als Mehrzweck- oder Feuerschutztürelement (T0, T30)
- Dünnfalz 4-seitig
- DIN links/rechts verwendbar
- 52 mm Türblattdicke, Deckbleche mit Türblattfüllung verklebt, Blechdicke 0,75 mm
- selbstschließend mittels Federband
- kugelgelagertes und um +/-3 mm höhenverstellbares Konstruktionsband
- 1-flügelig in Normgrößen
- 3 Anschlagsvarianten serienmäßig enthalten



Ohne Bodeneinstand
Die ECONOMY ist wahlweise mit oder ohne Schwelle einsetzbar. Zur Serienausstattung gehört, dass der Bodeneinstand vor Ort schnell demontiert werden kann.



Flächenbündiges Türblatt
Auch optisch müssen Sie keine Kompromisse eingehen: durchgehend planebenes Türblatt
- selbstverständlich kein „Bandabdruck“ sichtbar.



Universelle DIN-Richtung
Die ECONOMY kann sowohl DIN links und DIN rechts angeschlagen montiert werden. In Kombination mit den 3 flexiblen Bodenabschlüssen ist sie das ideale Türelement für das Lagergeschäft.

PREISBEWUSST UND SOLIDE

Detaillösungen, wie das höhenverstellbare Band, die pfiffigen Schwellenvarianten und die damit verbundene Möglichkeit der Montage auf fertigem Fußboden, machen die ECONOMY zu einer montagefreundlichen Standardtür.

Wer möchte in seinem Lager schon auf diese Vorzüge verzichten?

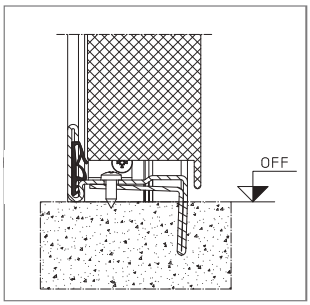

Lieferzustand =
mit Bodeneinstand
mit Schwelle

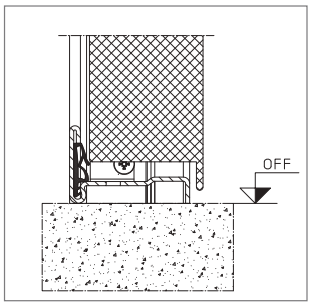

Einbauoption A =
ohne Bodeneinstand
mit Schwelle

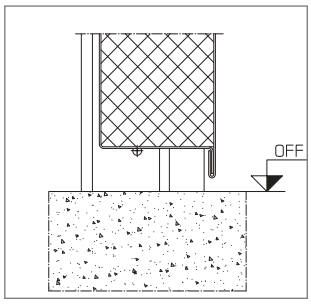

Einbauoption B =
ohne Bodeneinstand
ohne Schwelle

Tür-element	Ausführung		Funktionen											
	1-flg.	2-flg.	T0	T30	T90	EI_2xx	Rauch-schutz	Schall-schutz[1]	RC2	RC3	Wärme-dämmung[2]	Außen-einsatz	Barriere-frei
LF531	■	–	–	■	–	□	–	$R_{w,P}$ 29 dB	–	–	U_D = 1,4 W/(m²·K)	□	–

■ Grundausstattung
□ optional möglich
– nicht möglich

[1] Schallschutz nach EN ISO 717-1 - Ausstattungsoption für Türen ohne Verglasung/Oberlicht
[2] Minimaler Wärmedurchgangskoeffizient des Elements nach EN ISO 10077-1 bzw. EN ISO 10077-2 für Türen ohne Verglasung/Oberlicht.
Der U_{Dmin}-Wert ist abhängig vom gewählten Wandanschluss und wird für die Referenzgröße 1230 x 2180 mm bei 1-flg. Elementen bzw. 2000 x 2180 mm bei 2-flg. Türen angegeben.

ECONOMY LF5xx
Türelement

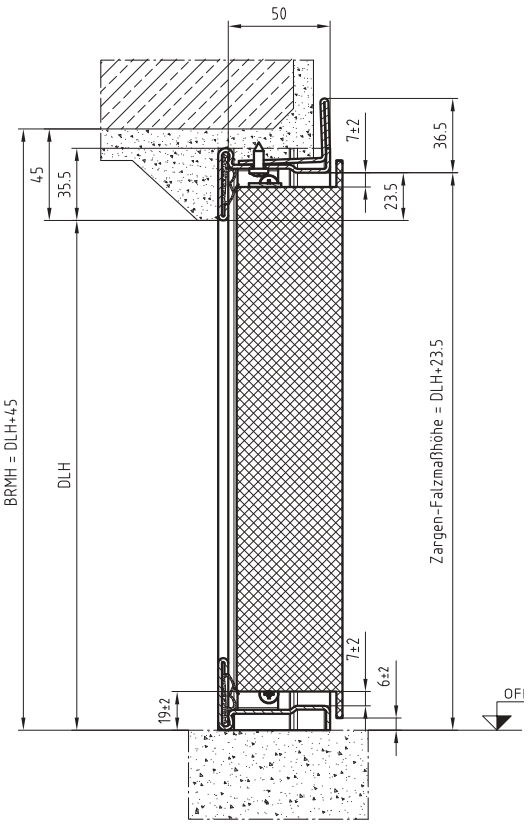

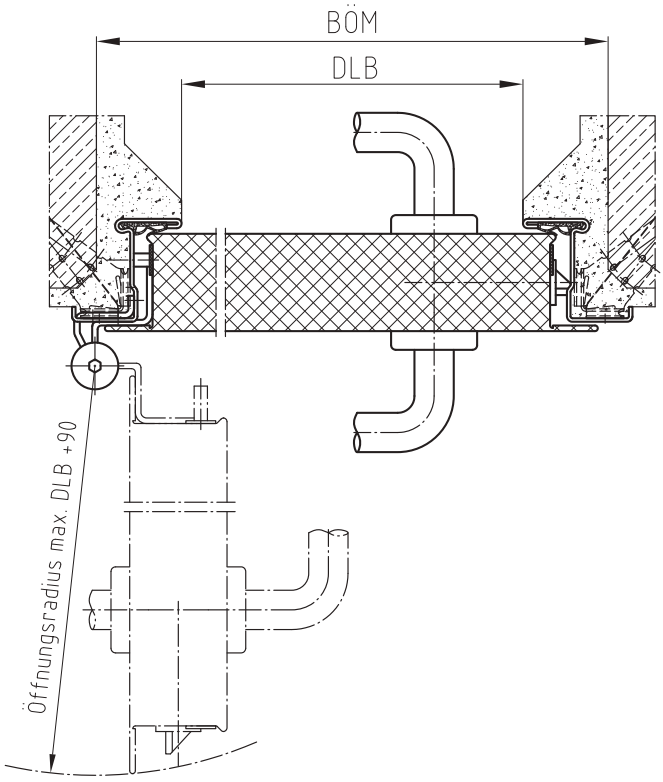

Bezeichnung			T30 LF531
Abmessungen	Breite	BRM 1-flg.	750 - 1000 mm
		BRM 2-flg.	–
	Höhe	BRM	875 - 2125 mm
		BRM mit Oberlicht	–
Einbau in innere Wände aus	Mauerwerk, verputzt		≥ 115 mm
	Beton, verputzt		≥ 100 mm
	Porenbeton, verputzt		≥ 150 mm
	Montagewände F90-A, nach DIN 4102, Tabelle 48		–
	Montagewände F90-B, nach DIN 4102, Tabelle 49		–
	bekleidete Stahlstützen F30-A, nach DIN 4102		–
	bekleidete Holzstützen F30-B, nach DIN 4102		–
	Montagewände mit abP, F30-A | F60-A | F90-A		–
	Montagewände mit abP, F30-B | F60-B | F90-B		–
	bekleidete Stahlstützen, mind. F30-A mit abP		–
	bekleidete Holzstützen, mind. F30-B mit abP		–

Zargenvarianten

ECKZARGEN

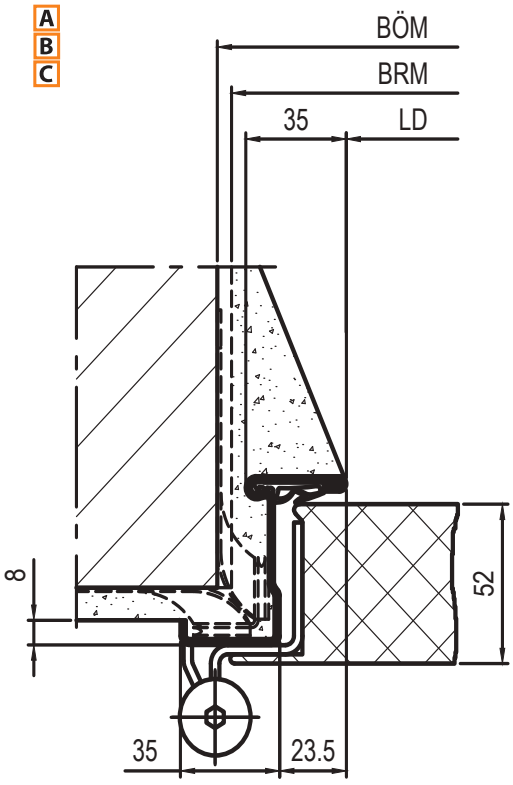

- Eckzarge
- Hinterfüllung mit Mörtel
- Spiegelbreite 35 mm
- Falzbreite 23,5 mm
- LD Breite: BRM - 90 mm
- LD Höhe: BRM - 40 mm (- 80 mm bei Klappe)

A Mauerwerk ≥ 115 mm B Beton ≥ 100 mm C Porenbeton ≥ 100 mm



MONTAGE IN EINEM ARBEITSGANG

Das Zargensystem ermöglicht die Montage in einem Arbeitsgang und kann bei verputzten sowie unverputzten Wänden eingesetzt werden. Variable Hinterfüllungsmöglichkeiten und reduzierte Montagezeiten bieten zusätzliche Flexibilität.

Produktmerkmale

- Ausführung als Mehrzweck- oder Feuerschutztürelement (T0, T30, T30/RS)
- Dünnfalz 4-seitig
- 52 mm Türblattdicke, Deckbleche mit Türblattfüllung verklebt, Blechdicke 0,75 mm
- selbstschließend mittels Federband
- kugelgelagertes und um +/-3 mm höhenverstellbares Konstruktionsband
- 1-flügelig in Norm- und Sondergrößen
- Eckzarge serienmäßig ohne Bodeneinstand

Inklusive SORGLOS Montagepaket mit dem erforderlichen Befestigungsmaterial
- Dübelset (8 Stück Schrauben mit Dübel)
- Distanzplättchen-Set 64 Stück
- Dübelabdeckkappen-Set 8 Stück

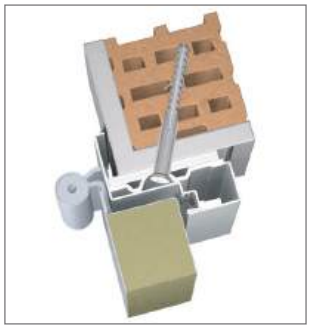

Diagonalbefestigung
Die schräge Diagonalbefestigung im Zargenfalz sorgt für einen sicheren Randabstand und ist im geschlossenen Zustand nicht sichtbar. Die stabile Unterkonstruktion sorgt für eine kraftschlüssige Verschraubung.



Schmutzfreie und trockene Montage
Neben der klassischen Mörtelhinterfüllung kann die Hinterfüllung wahlweise erfolgen:
- mit Steinwolle
- mit DOMOFERM Brandschutzschaum
- oder ganz ohne Hinterfüllung

Sie haben die Wahl!



Konstruktionsband
Ein um ca. +/-3 mm höhenverstellbares, kugelgelagertes Band sorgt für hohen Montagekomfort und reibungsfreie Funktion.

ZEITERSPARNIS BEI DER MONTAGE

Dieses Feuerschutz-Element unterstützt eine wirtschaftliche Ausführung. Die Montagezeit des Elements reduziert sich von 2,5 Stunden auf 1 Stunde. Zusätzlich entfällt die 24-stündige Austrocknungszeit und damit eine weitere Anfahrt.

Tür-element	Ausführung		Funktionen											
	1-flg.	2-flg.	T0	T30	T90	EI_2xx	Rauch-schutz	Schall-schutz[1]	RC2	RC3	Wärme-dämmung[2]	Außen-einsatz	Barriere-frei
BAU-MEISTER T30	■	–	–	■	–	□	□	$R_{w,P}$ bis 37 dB	–	–	U_D = 1,3 W/(m²·K)	□	□

■ Grundausstattung
□ optional möglich
– nicht möglich

Inklusive SORGLOS Montagepaket
- Dübelset (8 Stück Schrauben mit Dübel)
- Distanzplättchen-Set 64 Stück
- Dübelabdeckkappen-Set 8 Stück



[1] Schallschutz nach EN ISO 717-1 - Ausstattungsoption für Türen ohne Verglasung/Oberlicht
[2] Minimaler Wärmedurchgangskoeffizient des Elements nach EN ISO 10077-1 bzw. EN ISO 10077-2 für Türen ohne Verglasung/Oberlicht.
Der U_{Dmin}-Wert ist abhängig vom gewählten Wandanschluss und wird für die Referenzgröße 1230 x 2180 mm bei 1-flg. Elementen bzw. 2000 x 2180 mm bei 2-flg. Türen angegeben.

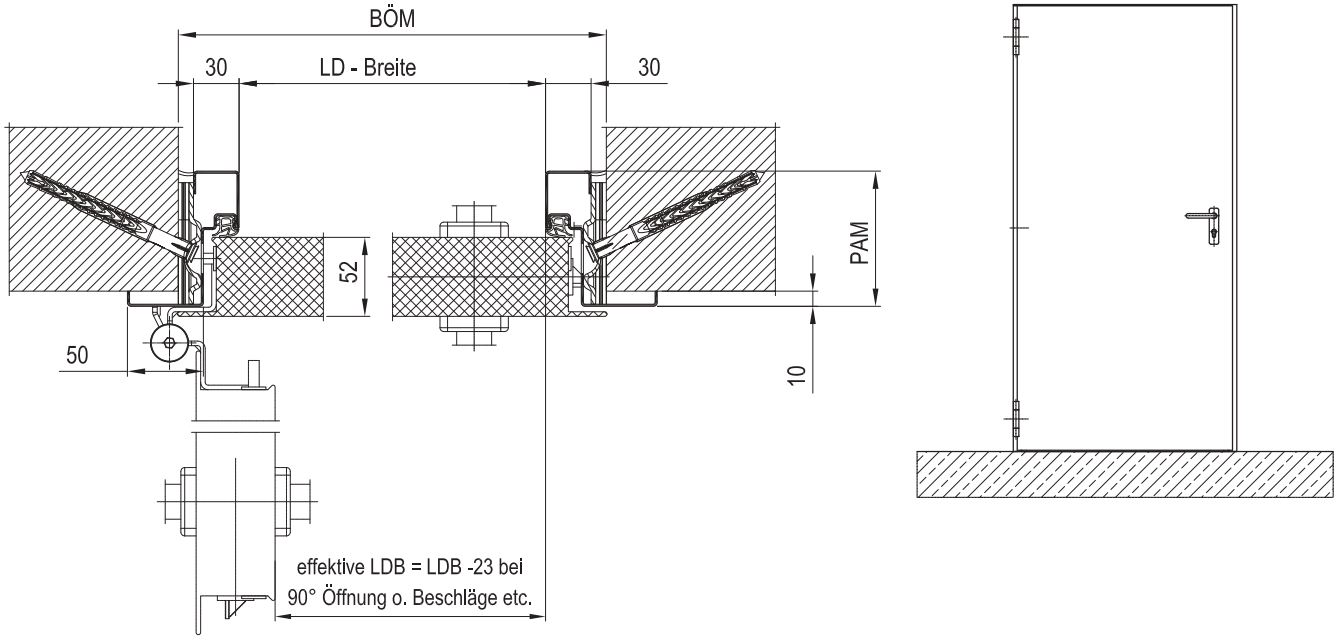

Bezeichnung			T30/T30 RS BAUMEISTER
Abmessungen	Breite	BRM 1-flg.	625 - 1125 mm
		BRM 2-flg.	–
	Höhe	BRM	875 - 2125 mm
		BRM mit Oberlicht	–
Einbau in innere Wände aus	Mauerwerk		≥ 115 mm
	Beton		≥ 100 mm
	Porenbeton		≥ 150 mm
	Montagewände F90-A, nach DIN 4102, Tabelle 48		–
	Montagewände F90-B, nach DIN 4102, Tabelle 49		–
	bekleidete Stahlstützen F30-A, nach DIN 4102		–
	bekleidete Holzstützen F30-B, nach DIN 4102		–
	Montagewände mit abP, F30-A | F60-A | F90-A		–
	Montagewände mit abP, F30-B | F60-B | F90-B		–
	bekleidete Stahlstützen, mind. F30-A mit abP		–
	bekleidete Holzstützen, mind. F30-B mit abP		–

Zargenvarianten

ECKZARGEN

A
B
C

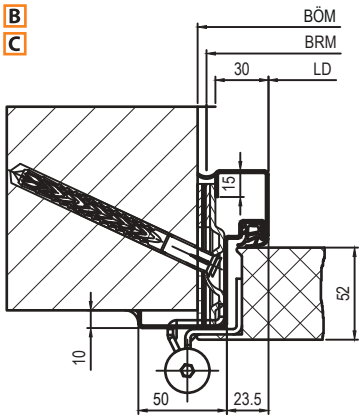

- Eckzarge
- ohne Hinterfüllung zugelassen
- alternativ Hinterfüllung mit: Mörtel, Steinwolle oder DOMOFERM-Brandschutzschaum
- Spiegelbreite 50 mm, Falzbreite 23,5 mm
- LD Breite BRM - 75 mm
- LD Höhe BRM - 35 mm
  (- 75 mm bei Ausführung als Klappe mit 4-seitig umlaufender Zarge)

VERPUTZTE ODER UNVERPUTZTE WÄNDE

Die BAUMEISTER kann auf bereits verputzten Wänden oder auch unverputzten Wänden montiert werden. Bei unverputzten Wänden wird die Bauanschlussfuge mit Acryl abgedichtet.

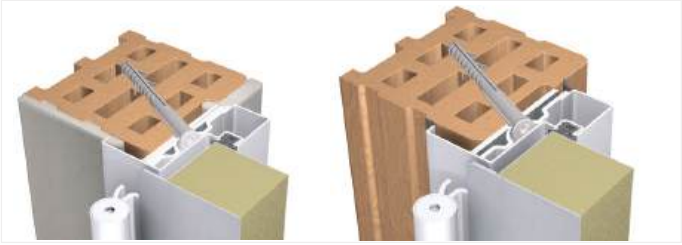

PERFEKT FÜR VERSCHIEDENE WANDSYSTEME

Die BAUMEISTER beherrscht alle Situationen.
Ob verputzte oder unverputzte Wände:

- Ziegelwände (Hohlblock- oder Vollblockziegel)
- Betonwände (Sichtbeton- oder verputzte Betonwände)
- Porenbetonwände



Ziegelwände | Betonwände | Porenbetonwände

A Mauerwerk ≥ 115 mm

B Beton ≥ 100 mm

C Porenbeton ≥ 100 mm

REGULAR UT6xxR



DAS PREISWERTE STAHL-TÜRELEMENT MIT 3-SEITIGEM DICKFALZ

Für den Einsatz im Wohnungsbau sowie im öffentlichen und privaten Objektbereich (Büro, Gewerbe oder Industrie) vereint dieses Stahl-Türelement Form, Funktion, Preis und Leistung.

Produktmerkmale

- Ausführung als Mehrzweck- oder Feuerschutztürelement (T0, T30)
- Dickfalz 3-seitig
- 64 mm Türblattdicke, vollflächig verklebte Sandwichkonstruktion, Blechdicke 0,75 mm
- selbstschließend mittels Federband
- kugelgelagertes und um +/-3 mm höhenverstellbares Konstruktionsband
- 1- und 2-flügelig in Norm- und Sondergrößen (T30 ausschließlich 1-flügelig)
- Behördeneinsteckschloss Klasse 4 mit serienmäßigen Edelstahl-Stulp
- umfangreiche Auswahl an Ausstattungsoptionen



Federband
Das Federband ist ohne Spezialwerkzeug einstellbar. Ein um +/-3 mm höhenverstellbares kugelgelagertes Band sorgt für hohen Montagekomfort und eine reibungsfreie Funktion.



Drücker & Schloss
Verschiedene Drücker in Kunststoff, Alu und Edelstahl sowie Standard- und Panikschlösser stehen zur Auswahl. Alle Schlösser sind serienmäßig mit Edelstahlstulp ausgestattet und entsprechen der Beanspruchungsklasse 4.



Keine Schweißstellen
Die verklebte Türblattkonstruktion in Verbindung mit geschraubten Bändern sorgt für eine ansprechende Optik des Türelements.

EINFACH SCHÖN

Möchten Sie auch in untergeordneten Bereichen nicht auf eine ansprechende Optik verzichten?
Die REGULAR vereint Praktisches mit Schönem bei gleichbleibend hohem technischen Anspruch.

Tür-element	Ausführung		Funktionen										
	1-flg.	2-flg.	T0	T30	T90	EI_2xx	Rauch-schutz	Schall-schutz[1]	RC2	RC3	Wärme-dämmung[2]	Außen-einsatz	Barriere-frei
UT601R	■	–	■	–	–	–	–	$R_{w,P}$ bis 45 dB	–	–	U_D = 1,3 W/(m²·K)	□	□
UT602R	–	■	■	–	–	–	–	$R_{w,P}$ bis 45 dB	–	–	U_D = 1,2 W/(m²·K)	□	□
UT631R	■	–	–	■	–	□	□	$R_{w,P}$ bis 45 dB	–	–	U_D = 1,3 W/(m²·K)	□	□

■ Grundausstattung
□ optional möglich
– nicht möglich

[1] Schallschutz nach EN ISO 717-1 - Ausstattungsoption für Türen ohne Verglasung/Oberlicht
[2] Minimaler Wärmedurchgangskoeffizient des Elements nach EN ISO 10077-1 bzw. EN ISO 10077-2 für Türen ohne Verglasung/Oberlicht.
Der U_{Dmin}-Wert ist abhängig vom gewählten Wandanschluss und wird für die Referenzgröße 1230 x 2180 mm bei 1-flg. Elementen bzw. 2000 x 2180 mm bei 2-flg. Türen angegeben.

REGULAR UT6xxR
Türelement

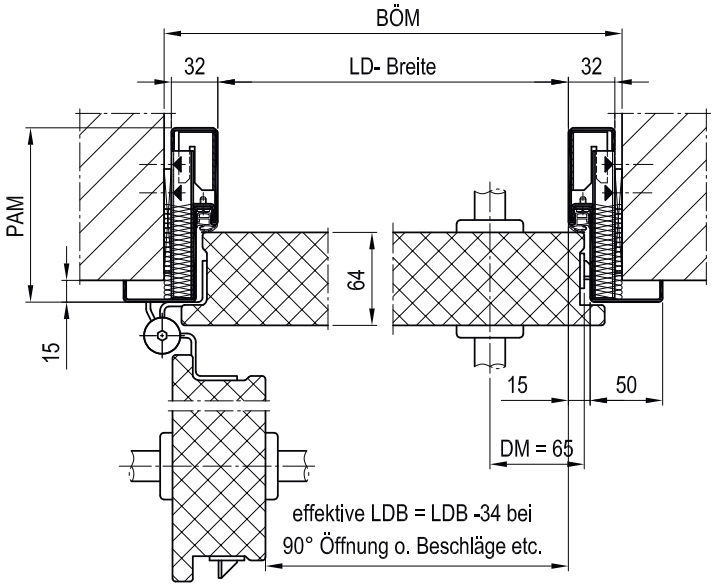

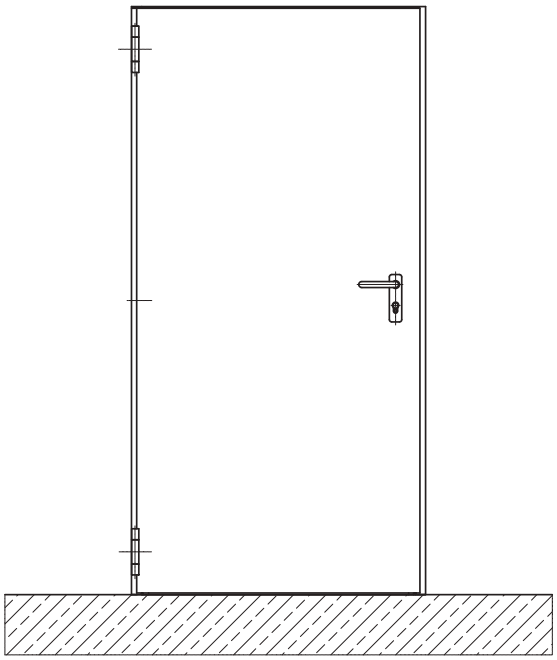

Bezeichnung			T0 REGULAR	T30 REGULAR
Abmessungen	Breite	BRM 1-flg.	875 - 1250 mm	875 - 1250 mm
		BRM 2-flg.	1250 - 2250 mm	–
	Höhe	BRM	1750 - 2250 mm	1750 - 2250 mm
		BRM mit Oberlicht	–	–
Einbau in innere Wände aus	Mauerwerk		≥ 115 mm	≥ 115 mm
	Beton		≥ 100 mm	≥ 100 mm
	Porenbeton		≥ 100 mm	≥ 100 mm
	Montagewände F90-A, nach DIN 4102, Tabelle 48		≥ 100 mm	≥ 100 mm
	bekleidete Stahlstützen F30-A, nach DIN 4102		nach Statik	nach Statik
	Montagewände mit abP, F30-A | F60-A | F90-A		≥ 100 mm	F30-A, ≥ 100 mm
	Montagewände mit abP, F30-B		≥ 100 mm	F30-B, ≥ 100 mm
	bekleidete Stahlstützen, mind. F30-A mit abP		nach Statik	nach Statik
	bekleidete Holzstützen, mind. F30-B mit abP		nach Statik	nach Statik

Zargenvarianten

ECKZARGEN

A B

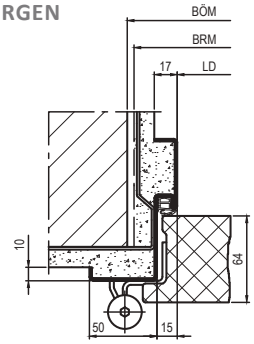

- Eckzarge 1-schalig
- Hinterfüllung mit Mörtel
- Spiegelbreite 50 mm, Falzbreite 15 mm
- LD Breite: BRM - 64 mm
- LD Höhe: BRM - 32 mm

A B C D E F

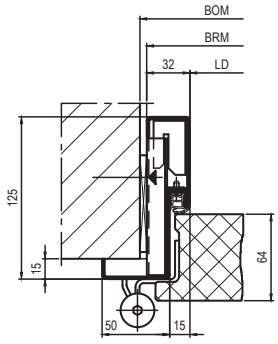

- Eckzarge 2-schalig, verdeckte Befestigung
- mörtellose Hinterfüllung gemäß Anforderung möglich - dargestellt T0
- Spiegelbreite 50 mm, Falzbreite 15 mm
- LD Breite: BRM - 64 mm
- LD Höhe: BRM - 32 mm

A B

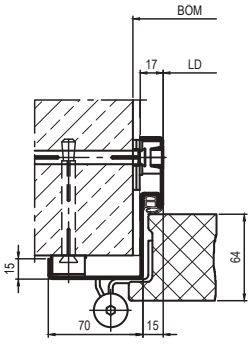

- Dübeleckzarge, verdeckte Befestigung
- keine Hinterfüllung erforderlich
- Spiegelbreite 70 mm, Falzbreite 15 mm
- LD Breite: BÖM - 50 mm
- LD Höhe: BÖM - 25 mm

UMFASSUNGSZARGEN

A B

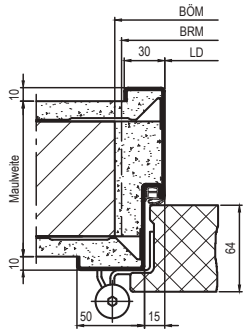

- U-Zarge 1-schalig
- Hinterfüllung mit Mörtel
- Spiegelbreite 50/30 mm, Falzbreite 15 mm
- LD Breite: BRM - 64 mm
- LD Höhe: BRM - 32 mm

A B C D E F

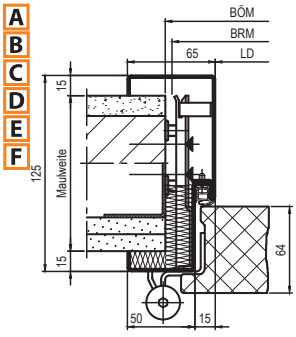

- U-Zarge 2-schalig, verdeckte Befestigung
- mörtellose Hinterfüllung gemäß Anforderung möglich - dargestellt T30
- Spiegelbreite 50/65 mm, Falzbreite 15 mm
- LD Breite: BRM - 64 mm
- LD Höhe: BRM - 32 mm

BLOCKZARGEN

A B C D E F

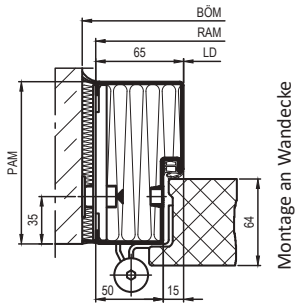

Montage an Wandecke

- Blockzarge Variante 1
- optional werkseitig hinterfüllt - dargestellt T30
- Spiegelbreite 50/65 mm, Falzbreite 15 mm
- PAM 95 mm
- LD Breite: BÖM - 150 mm
- LD Höhe: BÖM - 75 mm

A B C D E F

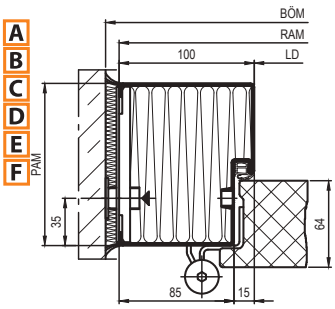

Einbau zwischen die Öffnung

- Blockzarge Variante 2
- optional werkseitig hinterfüllt - dargestellt T30
- Spiegelbreite 85/100 mm, Falzbreite 15 mm
- PAM 120 mm
- LD Breite: BÖM - 220 mm
- LD Höhe: BÖM - 110 mm

A Mauerwerk ≥ 115 mm
B Beton ≥ 100 mm
C Porenbeton ≥ 100 mm
D Metallständerwand ≥ 100 mm
E Holzständerwand ≥ 100 mm
F Montagewände/ummantelte Stahl- und/oder Holzbauteile nach DIN oder mit abP gemäß Zulassung des Türelementes

UNIVERSAL UT4xx



UNIVERSELL EINSETZBAR, VIELFÄLTIG AUSRÜSTBAR

Für den Einsatz im Wohn-, Arbeits- und Gewerbebereich konzipiert und auf Wunsch auch in zertifizierter Feuer- und Rauchschutzausführung verfügbar.

Produktmerkmale

- multifunktionales Türelement
- Dickfalz 3-seitig
- 40 mm Türblattdicke, vollflächig verklebte Sandwichkonstruktion
- Blechdicke 0,75 mm (bei T30, T30/RS)
- 2- bzw. 3-teilige einstellbare Bänder serienmäßig
- Behördeneinsteckschloss Klasse 4 mit serienmäßigem Edelstahl-Stulp (bei T30, T30/RS und UT4W1)
- 1- und 2-flügelig in Norm- und Sondergrößen (T30, T30/RS ausschließlich 1-flügelig)
- zahlreiche Verglasungsoptionen in eckiger oder runder Ausführung
- umfangreiche Auswahl an Ausstattungsoptionen
- auch mit Oberlichtern/Oberblenden oder Seitenteilen (nicht bei T30, T30/RS)
- optionale Oberflächen: PRISMA®, Stainless



Vielfalt
Mit über 100 zugelassenen Wandsystemen ist die Feuerschutz-Variante unserer UNIVERSAL die perfekte Wahl für Ihr Projekt. Und das alles mit nur einem Zargensystem: der 2-schaligen Umfassungszarge.



40 mm Türblatt, Dickfalz
Die optische Ähnlichkeit zur Holztür eröffnet vielfältige Einsatzmöglichkeiten für diese Türlinie, die den Namen UNIVERSAL absolut verdient trägt.



DIN-Band V8026
Optisch perfekt und sehr montagefreundlich – das Band V8026 kommt serienmäßig bei allen Feuerschutzabschlüssen UT431 sowie bei der wärmegedämmten Ausführung UT4W1 zum Einsatz.

DER NAME IST PROGRAMM

Der Variantenreichtum dieser Türlinie eröffnet Planern und Anwendern ein breites Feld von Anwendungsmöglichkeiten. Die UNIVERSAL ist das Chamäleon im Objekt, das sich an unterschiedliche bauliche Anforderungen und Umgebungen anpassen lässt.

Tür-element	Ausführung		Funktionen									
	1-flg.	2-flg.	T0	T30	T90	Rauch-schutz	Schall-schutz[1]	RC2	RC3	Wärme-dämmung[2]	Außen-einsatz	Barriere-frei
UT401	■	–	■	–	–	–	–	–	–	–	–	□
UT402	–	■	■	–	–	–	–	–	–	–	–	□
UT4W1	■	–	■	–	–	–	$R_{w,P}$ bis 36 dB	–	–	U_D = 1,8 W/(m²·K)	–	□
UT4W2	–	■	■	–	–	–	–	–	–	–	–	□
UT431	■	–	–	■	–	□	$R_{w,P}$ bis 38 dB	–	–	U_D = 1,8 W/(m²·K)	–	□

■ Grundausstattung
□ optional möglich
– nicht möglich

[1] Schallschutz nach EN ISO 717-1 - Ausstattungsoption für Türen ohne Verglasung/Oberlicht
[2] Minimaler Wärmedurchgangskoeffizient des Elements nach EN ISO 10077-1 bzw. EN ISO 10077-2 für Türen ohne Verglasung/Oberlicht.
Der U_{Dmin}-Wert ist abhängig vom gewählten Wandanschluss und wird für die Referenzgröße 1230 x 2180 mm bei 1-flg. Elementen bzw. 2000 x 2180 mm bei 2-flg. Türen angegeben.

UNIVERSAL UT4xx
Türelement

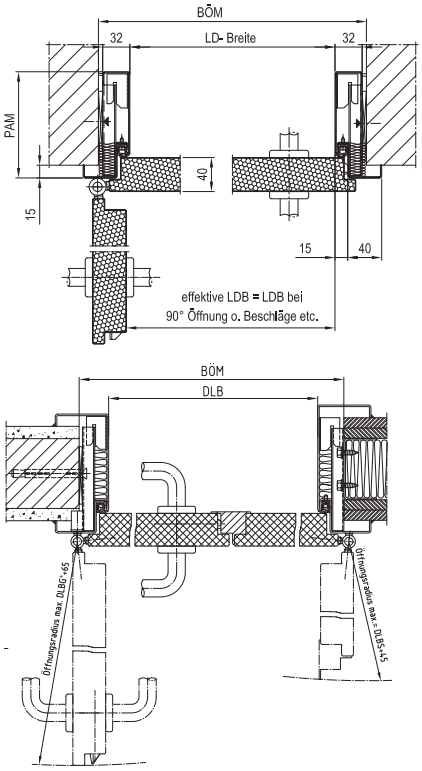

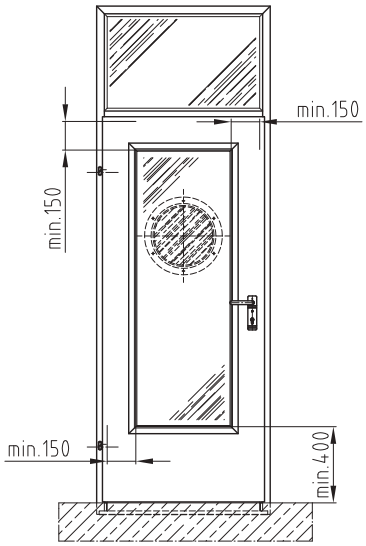

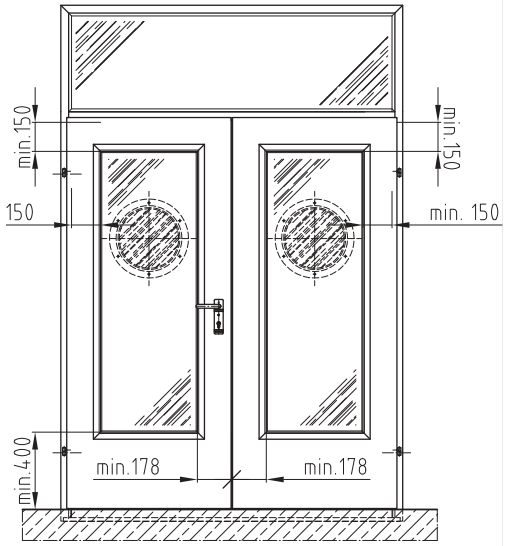

Bezeichnung			T0 UT40x	T0 UT4Wx	T30 | T30/RS UT431
Abmessungen	Breite	BRM 1-flg.	625 - 1250 mm	625 - 1250 mm	625 - 1164 mm
		BRM 2-flg.	1200 - 2500 mm	1200 - 2500 mm	–
	Höhe	BRM	1500 - 2500 mm	1500 - 2250 mm	1750 - 2132 mm
		BRM mit Oberlicht	bis 3500 mm	bis 3500 mm	bis 3020 mm
Einbau in innere Wände aus	Mauerwerk		≥ 115 mm	≥ 115 mm	≥ 115 mm
	Beton		≥ 100 mm	≥ 100 mm	≥ 100 mm
	Porenbeton		≥ 100 mm	≥ 100 mm	≥ 100 mm
	Montagewände F90-A nach DIN 4102, Tabelle 48		≥ 100 mm	≥ 100 mm	≥ 100 mm
	bekleidete Stahlstützen F30-A nach DIN 4102		nach Statik	nach Statik	nach Statik
	bekleidete Holzstützen F30-B nach DIN 4102		nach Statik	nach Statik	nach Statik
	Montagewände mit abP F30-A | F60-A | F90-A		≥ 100 mm	≥ 100 mm	F30-A ≥ 100 mm F60-A ≥ 100 mm F90-A ≥ 100 mm
	Montagewände mit abP F30-B		≥ 100 mm	≥ 100 mm	F30-B ≥ 125 mm
	bekleidete Stahlstützen mind. F30-A mit abP		nach Statik	nach Statik	nach Statik
	bekleidete Holzstützen mind. F30-B mit abP		nach Statik	nach Statik	nach Statik

Zargenvarianten

ECKZARGEN

A B

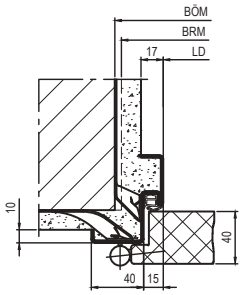

- Eckzarge 1-schalig
- Hinterfüllung mit Mörtel, dargestellt T30
- Spiegelbreite 40 mm, Falzbreite 15 mm
- LD Breite: BRM - 64 mm
- LD Höhe: BRM - 32 mm

A B C D E F

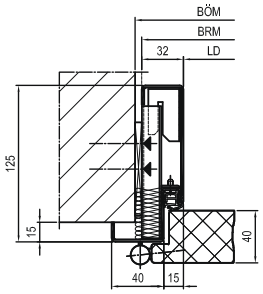

- Eckzarge 2-schalig, verdeckte Befestigung
- Hinterfüllung mit Steinwolle (40 kg/m³) oder Gipskarton, dargestellt T30
- Spiegelbreite 40 mm, Falzbreite 15 mm
- LD Breite: BRM - 64 mm
- LD Höhe: BRM - 32 mm

A B

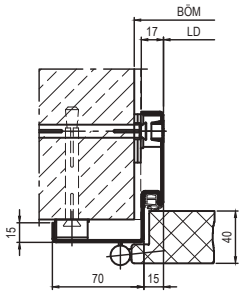

- Dübeleckzarge, verdeckte Befestigung
- ohne Hinterfüllung / Hinterfüllung mit Steinwolle (40 kg/m³) oder Gipskarton, dargestellt T30
- Spiegelbreite 70 mm, Falzbreite 15 mm
- LD Breite: BÖM - 50 mm
- LD Höhe: BÖM - 25 mm

UMFASSUNGSZARGEN

A B

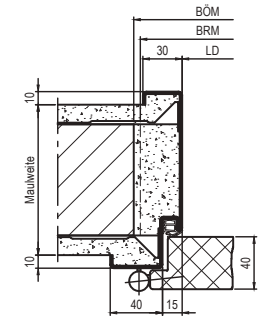

- U-Zarge 1-schalig
- Hinterfüllung mit Mörtel, dargestellt T30
- Spiegelbreite 40/30 mm, Falzbreite 15 mm
- LD Breite: BRM - 64 mm
- LD Höhe: BRM - 32 mm

A B C D E F

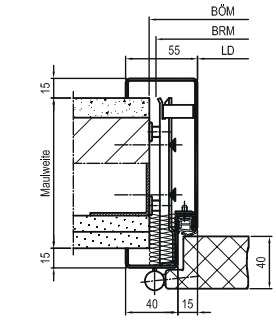

- U-Zarge 2-schalig, verdeckte Befestigung
- Hinterfüllung mit Steinwolle (40 kg/m³) oder Gipskarton, dargestellt T30
- Spiegelbreite 40/55 mm, Falzbreite 15 mm
- LD Breite: BRM - 64 mm
- LD Höhe: BRM - 32 mm

A B

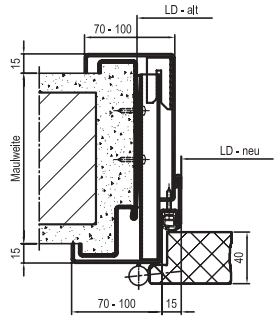

- Sanierungszarge 2-schalig, verdeckte Befestigung
- Hinterfüllung mit Steinwolle (40 kg/m³) oder Gipskarton, dargestellt T30
- Spiegelbreite xx/xx mm, Falzbreite 15 mm
- LD Breite: LD Bestandszarge - 64 mm (min.)
- LD Höhe: LD Bestandszarge - 32 mm (min.)

BLOCKZARGEN

A B D E F

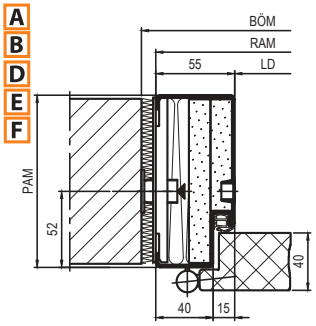

Montage an Wandecke

- Blockzarge Variante 1
- optional werkseitig hinterfüllt, dargestellt T30
- Spiegelbreite 40/55 mm, Falzbreite 15 mm
- PAM 95 mm
- LD Breite: BÖM - 130 mm
- LD Höhe: BÖM - 65 mm

A B D E F

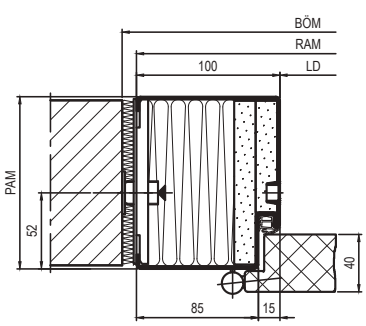

Einbau zwischen zwei Wänden

- Blockzarge Variante 2
- optional werkseitig hinterfüllt, dargestellt T30
- Spiegelbreite 85/100 mm, Falzbreite 15 mm
- PAM 120 mm
- LD Breite: BÖM - 220 mm
- LD Höhe: BÖM - 110 mm

A Mauerwerk ≥ 115 mm
B Beton ≥ 100 mm
C Porenbeton ≥ 100 mm
D Metallständerwand ≥ 100 mm
E Holzständerwand ≥ 130 mm
F Montagewände/ummantelte Stahl- und/oder Holzbauteile nach DIN oder mit abP gemäß Zulassung des Türelementes

TREND US4xx



FLÄCHENBÜNDIG UND ELEGANT

Die TREND ist eine wahre Innovation für individuelle Raumgestaltung. Das flächenbündige Türmodell für Innenräume, das mit zahlreichen Ausstattungsoptionen und Zusatzfunktionen für alle Ideen offen ist – ob für das Zuhause, im modernen Objektbau oder im Industriebereich.

Produktmerkmale

- multifunktionales Türelement
- ungefälzt, stumpf einschlagend
- 40 mm Türblattdicke, vollflächig verklebte Sandwichkonstruktion
- Blechdicke 0,75 mm (bei T30, T30/RS)
- 3-dimensional verstellbare Bänder serienmäßig
- Behördeneinsteckschloss Klasse 4 mit serienmäßigem Edelstahl-Stulp (bei T30, T30/RS und US4W1)
- 1- und 2-flügelig in Norm- und Sondergrößen (T30, T30/RS ausschließlich 1-flügelig)
- zahlreiche Verglasungsoptionen in eckiger oder runder Ausführung
- umfangreiche Auswahl an Ausstattungsoptionen
- auch mit Oberlichtern/Oberblenden oder Seitenteilen (nicht bei T30, T30/RS)
- optionale Oberflächen: PRISMA®, Stainless



Schlankes Design
Das schlanke 40 mm Türblatt passt sich jeder Umgebung perfekt an – und setzt gleichzeitig optische Akzente.

Oberfläche
Das vollflächig verklebte Türblatt garantiert hohe Stabilität mit einer planebenen Oberfläche. Kombiniert mit einer formschönen Drückervariante ergibt sich ein hochwertiges Türelement.

Bandsystem
Die Türlinie TREND besitzt serienmäßig eine formschöne, schlanke Objektbandkonstruktion, die 3-dimensional einstellbar ist. Optional sind die Bänder auch in Edelstahl oder RAL nach Wahl erhältlich.

FLÄCHENBÜNDIG UND ELEGANT

Die TREND eröffnet vielfältige Möglichkeiten für die individuelle Raumgestaltung. Das flächenbündige Türmodell bietet zahlreiche Ausstattungsoptionen und Zusatzfunktionen für unterschiedliche Anforderungen, ob im Wohnbereich, im modernen Objektbau oder im Industriebereich.

Tür-element	Ausführung		Funktionen									
	1-flg.	2-flg.	T0	T30	T90	Rauch-schutz	Schall-schutz[1]	RC2	RC3	Wärme-dämmung[2]	Außen-einsatz	Barriere-frei
US401	■	–	■	–	–	–	–	–	–	–	–	□
US402	–	■	■	–	–	–	–	–	–	–	–	□
US4W1	■	–	■	–	–	–	–	–	–	U_D = 1,8 W/(m²·K)	–	□
US431	■	–	–	■	–	□	$R_{w,P}$ bis 37 dB	–	–	U_D = 1,8 W/(m²·K)	–	□

■ Grundausstattung
□ optional möglich
– nicht möglich

[1] Schallschutz nach EN ISO 717-1 - Ausstattungsoption für Türen ohne Verglasung/Oberlicht
[2] Minimaler Wärmedurchgangskoeffizient des Elements nach EN ISO 10077-1 bzw. EN ISO 10077-2 für Türen ohne Verglasung/Oberlicht.
Der U_{Dmin}-Wert ist abhängig vom gewählten Wandanschluss und wird für die Referenzgröße 1230 x 2180 mm bei 1-flg. Elementen bzw. 2000 x 2180 mm bei 2-flg. Türen angegeben.

TREND US4xx
Türelement

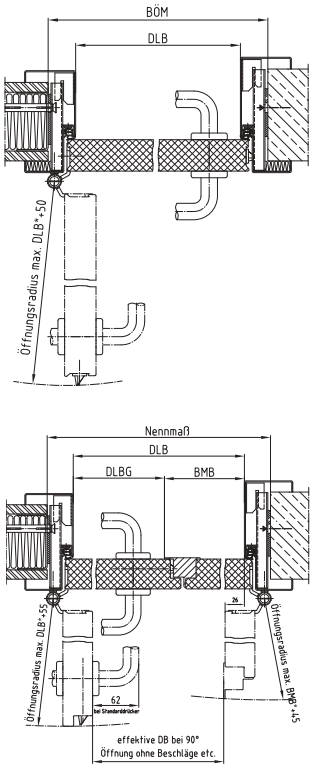

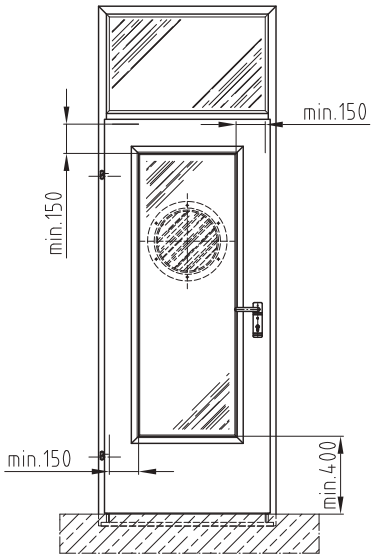

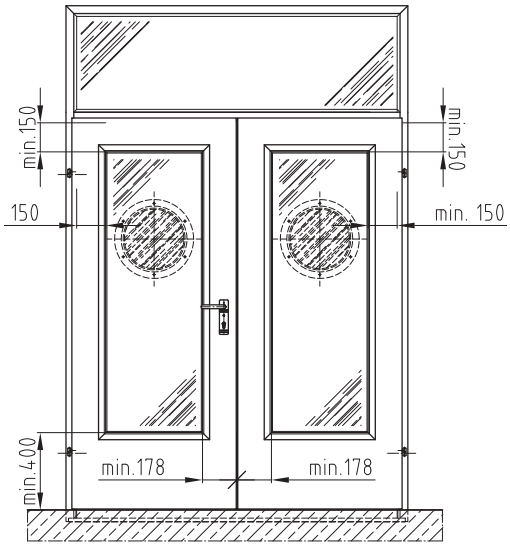

Bezeichnung			T0 US40x	T0 US4W1	T30 | T30/RS US431
Abmessungen	Breite	BRM 1-flg.	625 - 1250 mm	625 - 1250 mm	625 - 1164 mm
		BRM 2-flg.	1200 - 2500 mm	–	–
	Höhe	BRM	1500 - 2500 mm	1500 - 2250 mm	1750 - 2132 mm
		BRM mit Oberlicht	bis 3500 mm	bis 3500 mm	bis 3020 mm
Einbau in innere Wände aus	Mauerwerk		≥ 115 mm	≥ 115 mm	≥ 115 mm
	Beton		≥ 100 mm	≥ 100 mm	≥ 100 mm
	Porenbeton		≥ 100 mm	≥ 100 mm	≥ 100 mm
	Montagewände F90-A nach DIN 4102, Tabelle 48		≥ 100 mm	≥ 100 mm	≥ 100 mm
	bekleidete Stahlstützen F30-A nach DIN 4102		nach Statik	nach Statik	nach Statik
	bekleidete Holzstützen F30-B nach DIN 4102		nach Statik	nach Statik	nach Statik
	Montagewände mit abP F30-A | F60-A | F90-A		≥ 100 mm	≥ 100 mm	F30-A ≥ 100 mm F60-A ≥ 100 mm F90-A ≥ 100 mm
	Montagewände mit abP F30-B		≥ 100 mm	≥ 100 mm	F30-B ≥ 125 mm
	bekleidete Stahlstützen mind. F30-A mit abP		nach Statik	nach Statik	nach Statik
	bekleidete Holzstützen mind. F30-B mit abP		nach Statik	nach Statik	nach Statik

Zargenvarianten

ECKZARGEN

A B

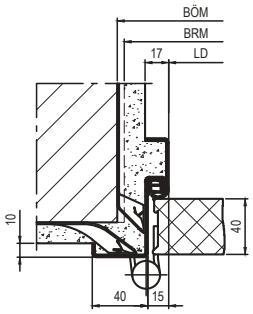

- Eckzarge 1-schalig
- Hinterfüllung mit Mörtel
- Spiegelbreite 40 mm, Falzbreite 15 mm
- LD Breite: BRM - 64 mm
- LD Höhe: BRM - 32 mm

A B C D E F

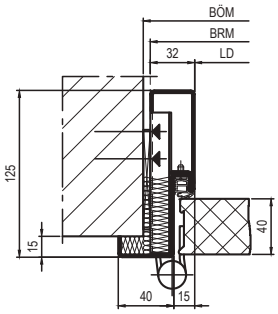

- Eckzarge 2-schalig, verdeckte Befestigung
- mörtellose Hinterfüllung gemäß Anforderung möglich - dargestellt T30
- Spiegelbreite 40 mm, Falzbreite 15 mm
- LD Breite: BRM - 64 mm
- LD Höhe: BRM - 32 mm

A B

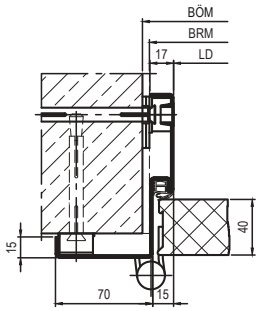

- Dübeleckzarge, verdeckte Befestigung
- keine Hinterfüllung erforderlich
- Spiegelbreite 70 mm, Falzbreite 15 mm
- LD Breite: BÖM - 50 mm
- LD Höhe: BÖM - 25 mm

UMFASSUNGSZARGEN

A B

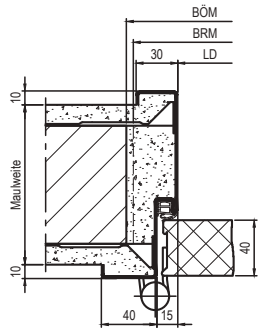

- U-Zarge 1-schalig
- Hinterfüllung mit Mörtel
- Spiegelbreite 40/30 mm, Falzbreite 15 mm
- LD Breite: BRM - 64 mm
- LD Höhe: BRM - 32 mm

A B C D E F

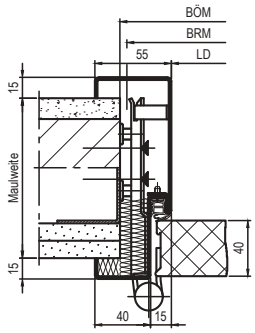

- U-Zarge 2-schalig, verdeckte Befestigung
- mörtellose Hinterfüllung gemäß Anforderung möglich - dargestellt T30
- Spiegelbreite 40/55 mm, Falzbreite 15 mm
- LD Breite: BRM - 64 mm
- LD Höhe: BRM - 32 mm

A B

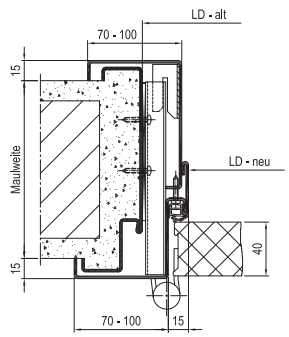

- Sanierungszarge 2-schalig, verdeckte Befestigung
- ohne Hinterfüllung / Hinterfüllung mit Steinwolle (40 kg/m³)
- Spiegelbreite xx/xx mm, Falzbreite 15 mm
- LD Breite: LD Bestandszarge - 64 mm (min.)
- LD Höhe: LD Bestandszarge - 32 mm (min.)

UMFASSUNGS - UND BLOCKZARGEN

A B C D E F

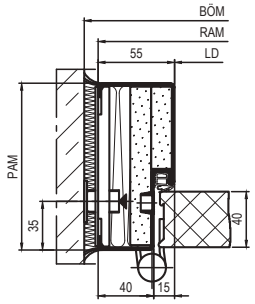

Montage an Wandecke

- Blockzarge Variante 1
- optional werkseitig hinterfüllt - dargestellt T30
- Spiegelbreite 40/55 mm, Falzbreite 15 mm
- PAM 95 mm
- LD Breite: BÖM - 130 mm
- LD Höhe: BÖM - 65 mm

A B C D E F

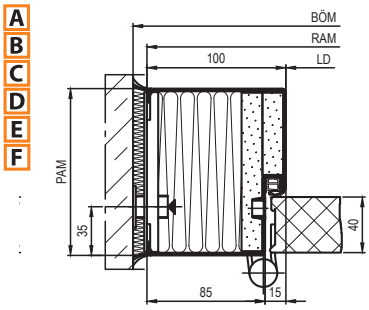

Einbau zwischen die Öffnung

- Blockzarge Variante 2
- optional werkseitig hinterfüllt - dargestellt T30
- Spiegelbreite 85/100 mm, Falzbreite 15 mm
- PAM 120 mm
- LD Breite: BÖM - 220 mm
- LD Höhe: BÖM - 110 mm

A Mauerwerk ≥ 115 mm
B Beton ≥ 100 mm
C Porenbeton ≥ 100 mm
D Metallständerwand ≥ 100 mm
E Holzständerwand ≥ 130 mm
F Montagewände/ummantelte Stahl- und/oder Holzbauteile nach DIN oder mit abP gemäß Zulassung des Türelementes

PRESTIGE UT6xx



ROBUST UND BESTÄNDIG

Wo mit erhöhten Anforderungen zu rechnen ist, können Sie auf unser Modell PRESTIGE zählen. Sie ist eine besonders robuste und sichere Tür, ihre zahlreichen Ausstattungsoptionen sowie Zusatzfunktionen sorgen zudem für gestalterische Abwechslung in jedem Einsatzbereich: vom privaten Wohnen über den modernen Objektbau bis hin zum Industriebereich.

Produktmerkmale

- multifunktionales Türelement
- Dickfalz 3-seitig - auch in flächenbündig einschlagender Ausführung
- 64 mm Türblattdicke, vollflächig verklebte Sandwichkonstruktion, Blechdicke 1,0 mm
- 3-dimensional verstellbare Bänder serienmäßig
- Behördeneinsteckschloss Klasse 4 mit serienmäßigem Edelstahl-Stulp
- 1- und 2-flügelig in Norm- und Sondergrößen
- zahlreiche Verglasungsoptionen in eckiger oder runder Ausführung
- umfangreiche Auswahl an Ausstattungsoptionen
- auch mit Oberlichtern/Oberblenden oder Seitenteilen
- optionale Oberflächen: PRISMA®, Stainless



Flächenbündigkeit
Durch den flächenbündigen Mittelanschlag bei unseren zweiflügeligen Türelementen entsteht eine durchgängig schöne und planebene Optik.

Perfekte Optik
Vollflächig verklebtes Türblatt, formschöner Dickfalz, schlankes Banddesign. Die PRESTIGE vereint alle Ansprüche an Optik in Verbindung mit Funktionalität und Wirtschaftlichkeit.

3D-justierbare Bänder
Matt verzinkte, 3-dimensional verstellbare VX-Objektbänder (optional in Edelstahl oder RAL) für hohe Beanspruchung sind Standard.

Türelement	Ausführung		Funktionen										
	1-flg.	2-flg.	T0	T30	T90	EI_2xx	Rauchschutz	Schallschutz[1]	RC2	RC3	Wärmedämmung[2]	Außeneinsatz	Barrierefrei
UT601	■	–	■	–	–	–	–	$R_{w,P}$ bis 45 dB	□	□	U_D = 1,3 W/(m²·K)	□	□
UT602	–	■	■	–	–	–	–	$R_{w,P}$ bis 45 dB	□	–	U_D = 1,2 W/(m²·K)	□	□
UT631 RS-1	■	–	–	–	–	–	■	$R_{w,P}$ bis 45 dB	□	□	U_D = 1,3 W/(m²·K)	□	□
UT632 RS-2	–	■	–	–	–	–	■	$R_{w,P}$ bis 45 dB	□	–	U_D = 1,2 W/(m²·K)	□	□
UT631 Klappe	■	–	–	■	–	□	□	$R_{w,P}$ bis 45 dB	□	–	U_D = 1,3 W/(m²·K)	□	□
UT631	■	–	–	■	–	□	□	$R_{w,P}$ bis 45 dB	□	□	U_D = 1,3 W/(m²·K)	□	□
UT632	–	■	–	■	–	□	□	$R_{w,P}$ bis 45 dB	□	–	U_D = 1,2 W/(m²·K)	□	□
UT691	■	–	–	–	■	□	□	$R_{w,P}$ bis 45 dB	□	□	U_D = 1,6 W/(m²·K)	□	□
UT692	–	■	–	–	■	□	□	$R_{w,P}$ bis 45 dB	□	–	U_D = 1,5 W/(m²·K)	□	□

■ Grundausstattung
□ optional möglich
– nicht möglich

[1] Schallschutz nach EN ISO 717-1 - Ausstattungsoption für Türen ohne Verglasung/Oberlicht
[2] Minimaler Wärmedurchgangskoeffizient des Elements nach EN ISO 10077-1 bzw. EN ISO 10077-2 für Türen ohne Verglasung/Oberlicht.
Der U_{Dmin}-Wert ist abhängig vom gewählten Wandanschluss und wird für die Referenzgröße 1230 x 2180 mm bei 1-flg. Elementen bzw. 2000 x 2180 mm bei 2-flg. Türen angegeben.

VERANTWORTUNG FÜR LANGLEBIGE LÖSUNGEN

Die besonders solide Ausführung der PRESTIGE unterstützt Stabilität und Werterhalt auch nach langjährigem Einsatz. Die verfügbaren Funktionen und Ausstattungsoptionen machen sie zu einem sehr vielseitigen Türelement.

PRESTIGE UT6xx
Türelement

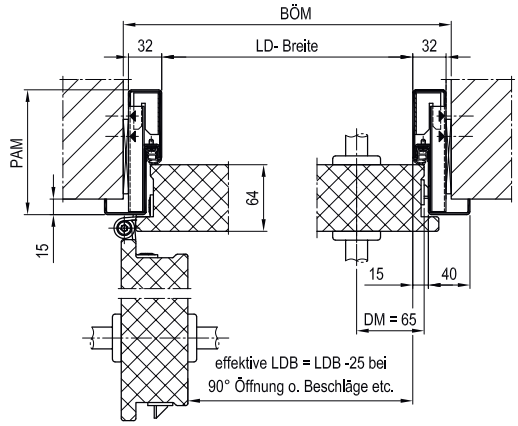

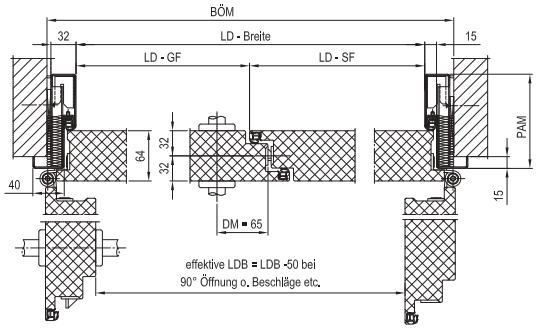

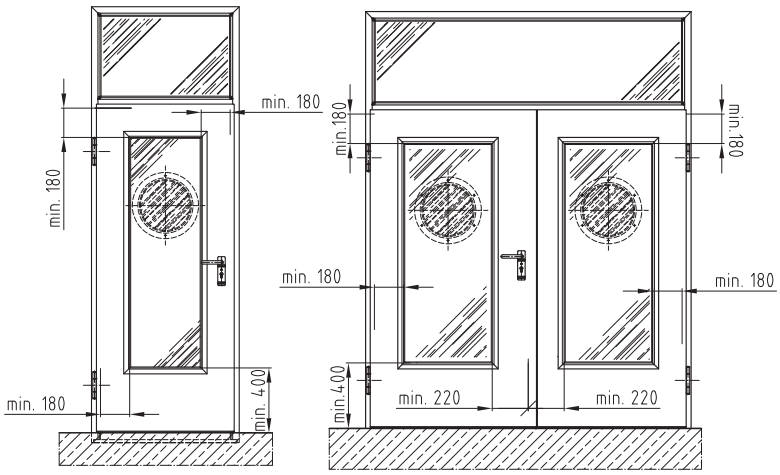

! Ux632 mit Oberlicht erhält einen senkrechten Kämpfer!

Bezeichnung			T0 UT60x	T30 | T30/RS UT63x	RS RS UT63x	T90 | T90/RS UT69x
Abmessungen	Breite	BRM 1-flg.	500 - 1394 mm	500 - 1314 mm	625 - 1314 mm	469 - 1371 mm
		BRM 2-flg.	1250 - 2672 mm	1250 - 2564 mm	1250 - 2564 mm	1219 - 2564 mm
	Höhe	BRM 1-flg.	700 - 2948 mm	632 - 2632 mm	1750 - 2632 mm	1672 - 2582 mm
		BRM 2-flg.	1000 - 2927 mm	1125 - 2632 mm	1750 - 2632 mm	1672 - 2262 mm
		BRM mit Oberlicht	bis 3500 mm	bis 3500 mm	bis 3500 mm	–
Einbau in innere Wände aus	Mauerwerk		≥ 115 mm	≥ 115 mm	≥ 115 mm	≥ 175 mm
	Beton		≥ 100 mm	≥ 100 mm	≥ 100 mm	≥ 140 mm
	Porenbeton		≥ 100 mm	≥ 100 mm	≥ 115 mm	≥ 150 mm
	Montagewände F90-A nach DIN 4102, Tabelle 48		≥ 100 mm	≥ 100 mm	≥ 100 mm (GKF oder GKB)	≥ 100 mm
	Montagewände F90-B nach DIN 4102, Tabelle 49		≥ 100 mm	–	≥ 100 mm (GKF oder GKB)	–
	bekleidete Stahlstützen F30-A nach DIN 4102		nach Statik	nach Statik	–	F90-A nach Statik
	bekleidete Holzstützen F30-B nach DIN 4102		nach Statik	nach Statik	–	–
	Montagewände mit abP F30-A | F60-A | F90-A		≥ 100 mm	F30-A ≥ 100 mm	F30-A ≥ 100 mm	F90-A ≥ 100 mm
	Montagewände mit abP F30-B | F60-B | F90-B		≥ 100 mm	F30-B ≥ 100 mm	F30-B ≥ 130 mm	–
	bekleidete Stahlstützen mind. F30-A mit abP		nach Statik	nach Statik	–	F90/120-A nach Statik
	bekleidete Holzstützen mind. F30-B mit abP		nach Statik	nach Statik	–	–

Zargenvarianten

ECKZARGEN

A B

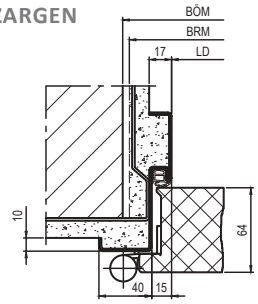

- Eckzarge 1-schalig
- Hinterfüllung mit Mörtel
- Spiegelbreite 40 mm, Falzbreite 15 mm
- LD Breite: BRM - 64 mm
- LD Höhe: BRM - 32 mm

A B C D E F

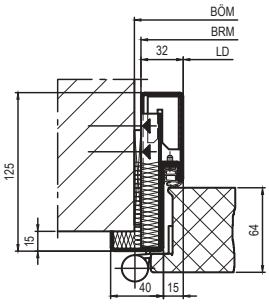

- Eckzarge 2-schalig, verdeckte Befestigung
- mörtellose Hinterfüllung gemäß Anforderung möglich – dargestellt T30
- Spiegelbreite 40 mm, Falzbreite 15 mm
- LD Breite: BRM - 64 mm
- LD Höhe: BRM - 32 mm

A B

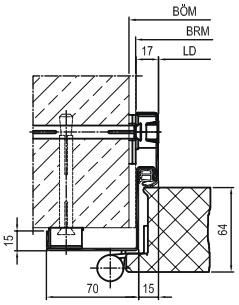

- Dübeleckzarge, verdeckte Befestigung
- mörtellose Hinterfüllung gemäß Anforderung möglich – dargestellt T30
- Spiegelbreite 70 mm, Falzbreite 15 mm
- LD Breite: BÖM - 50 mm
- LD Höhe: BÖM - 25 mm

UMFASSUNGSZARGEN

A B

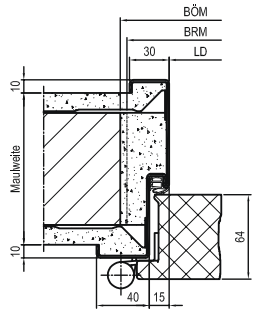

- U-Zarge 1-schalig
- Hinterfüllung mit Mörtel,
- Spiegelbreite 40/30 mm, Falzbreite 15 mm
- LD Breite: BRM - 64 mm
- LD Höhe: BRM - 32 mm

A B C D E F

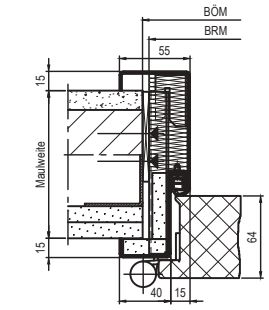

- U-Zarge 2-schalig, verdeckte Befestigung
- mörtellose Hinterfüllung gemäß Anforderung möglich – dargestellt T90
- Spiegelbreite 40/55 mm, Falzbreite 15 mm
- LD Breite: BRM - 64 mm
- LD Höhe: BRM - 32 mm

A B C D E F

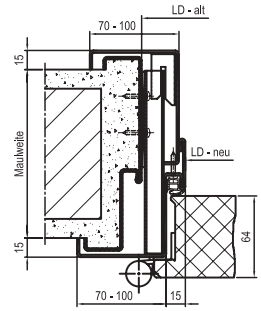

- Sanierungszarge 2-schalig, verdeckte Befestigung
- ohne Hinterfüllung / Hinterfüllung mit Steinwolle (40 kg/m³) – dargestellt T30
- Spiegelbreite xx/xx mm, Falzbreite 15 mm
- LD Breite: LD Bestandszarge - 64 mm (min.)
- LD Höhe: LD Bestandszarge - 32 mm (min.)

BLOCKZARGEN

A B C D E F

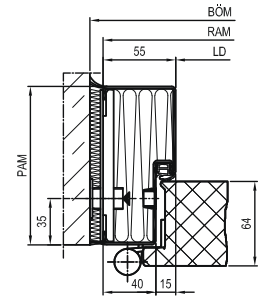

- Blockzarge Variante 1
- optional werkseitig hinterfüllt – dargestellt T30
- Spiegelbreite 40/55 mm, Falzbreite 15 mm
- PAM 95 mm
- LD Breite: BÖM - 130 mm
- LD Höhe: BÖM - 65 mm

Montage an Wandecke

A B C D E F

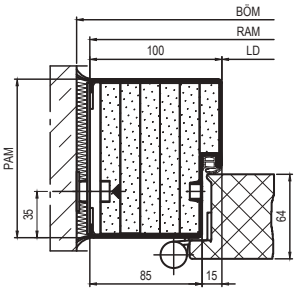

- Blockzarge Variante 2
- optional werkseitig hinterfüllt – dargestellt T90
- Spiegelbreite 85/100 mm, Falzbreite 15 mm
- PAM 120 mm
- LD Breite: BÖM - 220 mm
- LD Höhe: BÖM - 110 mm

Einbau zwischen die Öffnung

A B C

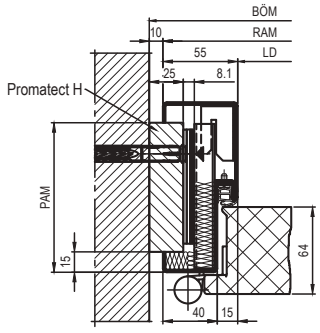

- 2-schalige Umfassungszarge als Blockzarge
- Hinterfüllung mit Steinwolle (40 kg/m³) oder Gipskarton
- optional werkseitig hinterfüllt – dargestellt T30
- Spiegelbreite 40/55 mm, Falzbreite 15 mm
- Distanzierung bauseits von 25 - 75 mm
- PAM nach Erfordernis - mind. 130 mm

A Mauerwerk ≥ 115 mm
B Beton ≥ 100 mm
C Porenbeton ≥ 100 mm
D Metallständerwand ≥ 100 mm
E Holzständerwand ≥ 100 mm
F Montagewände/ummantelte Stahl- und/oder Holzbauteile nach DIN oder mit abP gemäß Zulassung des Türelementes

PREMIUM US6xx



DAS FEUERSCHUTZ-TÜRELEMENT FÜR BESONDERE ANSPRÜCHE

Die PREMIUM vereint flächenbündiges Design und Funktionalität und überzeugt durch ihre Ästhetik sowie ihre sicherheitsrelevanten Eigenschaften.

Produktmerkmale

- multifunktionales Türelement
- ungefälzt, stumpf einschlagend
- 64 mm Türblattdicke, vollflächig verklebte Sandwichkonstruktion, Blechdicke 1,0 mm
- 3-dimensional verstellbare Bänder serienmäßig
- Behördeneinsteckschloss Klasse 4 mit serienmäßigem Edelstahl-Stulp
- 1- und 2-flügelig in Norm- und Sondergrößen
- zahlreiche Verglasungsoptionen in eckiger oder runder Ausführung
- umfangreiche Auswahl an Ausstattungsoptionen
- auch mit Oberlichtern/Oberblenden oder Seitenteilen
- optionale Oberflächen: PRISMA®, Stainless



Stumpfe Türen im Trend
Die stumpf einschlagende PREMIUM sorgt für eine dezente Optik, die sich perfekt an ein modernes Innenraumambiente anpasst.



Diese Türe ist PREMIUM
Vollflächig verklebtes Türblatt, optional erhältliche verdeckte Beschläge kombiniert mit der kompletten Oberflächenvielfalt – nahezu alles ist möglich mit dieser Türlinie.



Falztreibriegel
Zur Serienausstattung gehört ein automatisch verriegelnder Falztreibriegel für den Standflügel bei 2-flg. Ausführung.

SINN FÜR DETAILS

Gestalten Sie frei und mit hochwertigen Materialien Ihre PREMIUM zu einem individuellen Türelement, in dem notwendige Anbauteile unsichtbar integriert werden.

Türelement	Ausführung		Funktionen										
	1-flg.	2-flg.	T0	T30	T90	EI_2xx	Rauchschutz	Schallschutz[1]	RC2	RC3	Wärmedämmung[2]	Außeneinsatz	Barrierefrei
US601	■	–	■	–	–	–	–	$R_{w,P}$ bis 42 dB	□	□	U_D = 1,3 W/(m²·K)	□	□
US602	–	■	■	–	–	–	–	$R_{w,P}$ bis 42 dB	□	–	U_D = 1,2 W/(m²·K)	□	□
US631 RS-1	■	–	–	–	–	–	■	$R_{w,P}$ bis 42 dB	□	□	U_D = 1,3 W/(m²·K)	□	□
US632 RS-2	–	■	–	–	–	–	■	$R_{w,P}$ bis 42 dB	□	–	U_D = 1,2 W/(m²·K)	□	□
US631	■	–	–	■	–	□	□	$R_{w,P}$ bis 42 dB	□	□	U_D = 1,3 W/(m²·K)	□	□
US632	–	■	–	■	–	□	□	$R_{w,P}$ bis 42 dB	□	–	U_D = 1,2 W/(m²·K)	□	□
US691	■	–	–	–	■	□	□	$R_{w,P}$ bis 42 dB	□	□	U_D = 1,6 W/(m²·K)	□	□
US692	–	■	–	–	■	□	□	$R_{w,P}$ bis 42 dB	□	–	U_D = 1,5 W/(m²·K)	□	□

■ Grundausstattung
□ optional möglich
– nicht möglich

[1] Schallschutz nach EN ISO 717-1 - Ausstattungsoption für Türen ohne Verglasung/Oberlicht
[2] Minimaler Wärmedurchgangskoeffizient des Elements nach EN ISO 10077-1 bzw. EN ISO 10077-2 für Türen ohne Verglasung/Oberlicht.
Der U_{Dmin}-Wert ist abhängig vom gewählten Wandanschluss und wird für die Referenzgröße 1230 x 2180 mm bei 1-flg. Elementen bzw. 2000 x 2180 mm bei 2-flg. Türen angegeben.

PREMIUM US6xx
Türelement

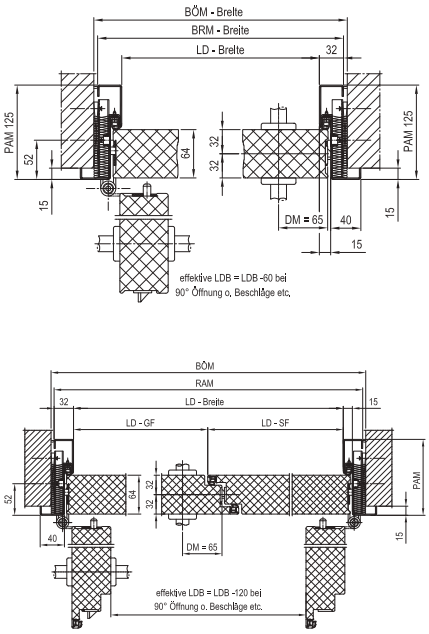

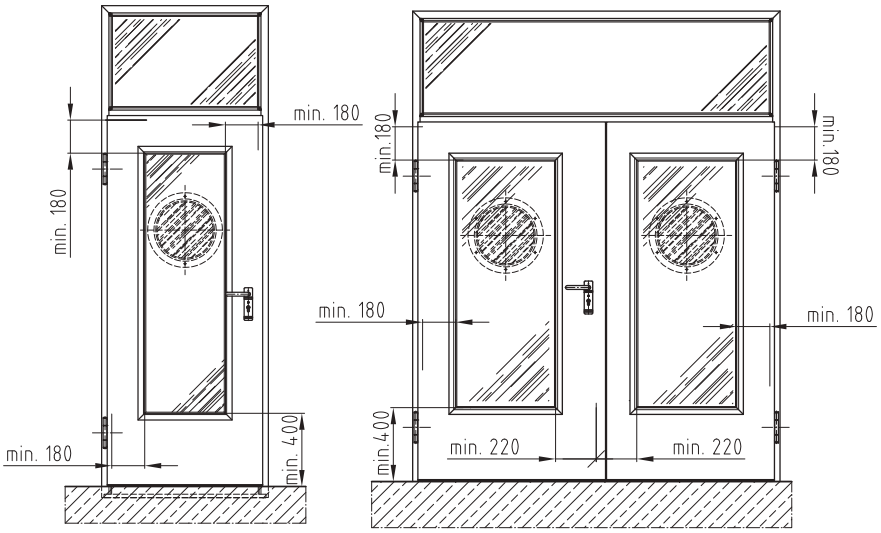

! Ux632 mit Oberlicht erhält einen senkrechten Kämpfer!

Bezeichnung			T0 US60x	T30 | T30/RS US63x	RS RS US63x	T90 | T90/RS US69x
Abmessungen	Breite	BRM 1-flg.	875 - 1394 mm	875 - 1314 mm	875 - 1314 mm	875 - 1371 mm
		BRM 2-flg.	1250 - 2672 mm	1250 - 2564 mm	1250 - 2564 mm	1219 - 2564 mm
	Höhe	BRM 1-flg.	875 - 2948 mm	875 - 2632 mm	1750 - 2632 mm	1672 - 2582 mm
		BRM 2-flg.	1000 - 2927 mm	1125 - 2632 mm	1750 - 2632 mm	1672 - 2262 mm
		BRM mit Oberlicht	bis 3500 mm	bis 3500 mm	bis 3500 mm	–
Einbau in innere Wände aus	Mauerwerk		≥ 115 mm	≥ 115 mm	≥ 115 mm	≥ 175 mm
	Beton		≥ 100 mm	≥ 100 mm	≥ 100 mm	≥ 140 mm
	Porenbeton		≥ 100 mm	≥ 100 mm	≥ 115 mm	≥ 150 mm
	Montagewände F90-A nach DIN 4102, Tabelle 48		≥ 100 mm	≥ 100 mm	≥ 100 mm (GKF oder GKB)	≥ 100 mm
	Montagewände F90-B nach DIN 4102, Tabelle 49		≥ 100 mm	–	≥ 100 mm (GKF oder GKB)	–
	bekleidete Stahlstützen F30-A nach DIN 4102		nach Statik	nach Statik	–	F90-A nach Statik
	bekleidete Holzstützen F30-B nach DIN 4102		nach Statik	nach Statik	–	–
	Montagewände mit abP F30-A | F60-A | F90-A		≥ 100 mm	F30-A ≥ 100 mm	F30-A ≥ 100 mm	F90-A ≥ 100 mm
	Montagewände mit abP F30-B | F60-B | F90-B		≥ 100 mm	F30-B ≥ 100 mm	F30-B ≥ 130 mm	–
	bekleidete Stahlstützen mind. F30-A mit abP		nach Statik	nach Statik	–	F90/120-A nach Statik
	bekleidete Holzstützen mind. F30-B mit abP		nach Statik	nach Statik	–	–

Zargenvarianten

ECKZARGEN

A B

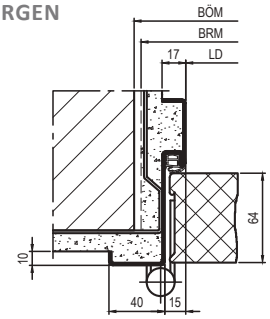

- Eckzarge 1-schalig
- Hinterfüllung mit Mörtel
- Spiegelbreite 40 mm, Falzbreite 15 mm
- LD Breite: BRM - 64 mm
- LD Höhe: BRM - 32 mm

A B C D E F

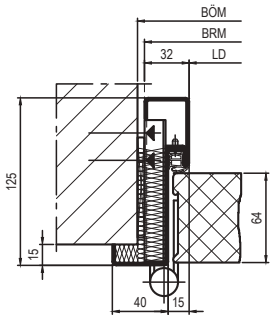

- Eckzarge 2-schalig, verdeckte Befestigung
- mörtellose Hinterfüllung gemäß Anforderung möglich – dargestellt T30
- Spiegelbreite 40 mm, Falzbreite 15 mm
- LD Breite: BRM - 64 mm
- LD Höhe: BRM - 32 mm

A B

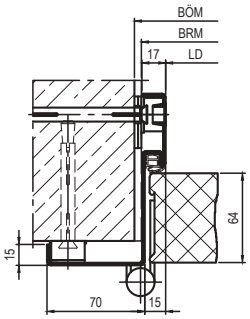

- Dübeleckzarge, verdeckte Befestigung
- mörtellose Hinterfüllung gemäß Anforderung möglich – dargestellt T30
- Spiegelbreite 70 mm, Falzbreite 15 mm
- LD Breite: BÖM - 50 mm
- LD Höhe: BÖM - 25 mm

UMFASSUNGSZARGEN

A B

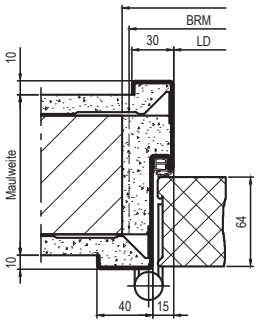

- U-Zarge 1-schalig
- Hinterfüllung mit Mörtel,
- Spiegelbreite 40/30 mm, Falzbreite 15 mm
- LD Breite: BRM - 64 mm
- LD Höhe: BRM - 32 mm

A B C D E F

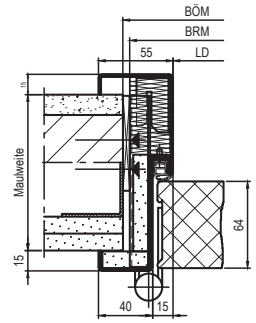

- U-Zarge 2-schalig, verdeckte Befestigung
- mörtellose Hinterfüllung gemäß Anforderung möglich – dargestellt T90
- Spiegelbreite 40/55 mm, Falzbreite 15 mm
- LD Breite: BRM - 64 mm
- LD Höhe: BRM - 32 mm

A B C D E F

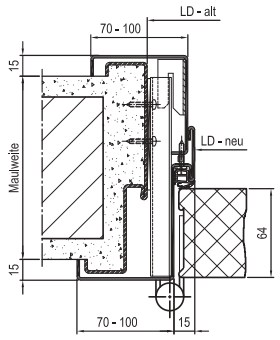

- Sanierungszarge 2-schalig, verdeckte Befestigung
- Hinterfüllung mit Steinwolle (40 kg/m³) oder Gipskarton – dargestellt T30
- Spiegelbreite xx/xx mm, Falzbreite 15 mm
- LD Breite: LD Bestandszarge - 64 mm (min.)
- LD Höhe: LD Bestandszarge - 32 mm (min.)

BLOCKZARGEN

A B C D E F

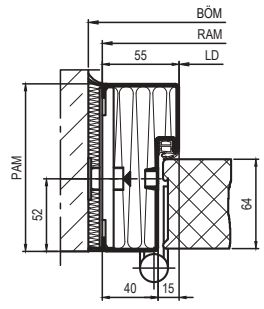

Montage an Wandecke

- Blockzarge Variante 1
- optional werkseitig hinterfüllt – dargestellt T30
- Spiegelbreite 40/55 mm, Falzbreite 15 mm
- PAM 95 mm
- LD Breite: BÖM - 130 mm
- LD Höhe: BÖM - 65 mm

A B C D E F

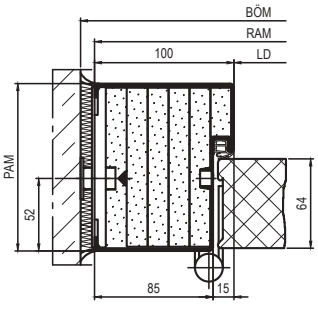

Einbau zwischen die Öffnung

- Blockzarge Variante 2
- optional werkseitig hinterfüllt – dargestellt T90
- Spiegelbreite 85/100 mm, Falzbreite 15 mm
- PAM 120 mm
- LD Breite: BÖM - 220 mm
- LD Höhe: BÖM - 110 mm

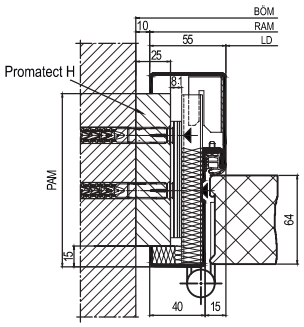

- 2-schalige Umfassungszarge als Blockzarge
- Hinterfüllung mit Steinwolle (40 kg/m³) oder Gipskarton
- optional werkseitig hinterfüllt – dargestellt T30, T90 nicht möglich
- Spiegelbreite 40/55 mm, Falzbreite 15 mm
- Distanzierung bauseits von 25 - 75 mm
- PAM nach Erfordernis - mind. 130 mm

A Mauerwerk ≥ 115 mm
B Beton ≥ 100 mm
C Porenbeton ≥ 100 mm
D Metallständerwand ≥ 100 mm
E Holzständerwand ≥ 100 mm
F Montagewände/ummantelte Stahl- und/oder Holzbauteile nach DIN oder mit abP gemäß Zulassung des Türelementes

FUNKTIONEN, AUSSTATTUNGEN, TECHNIK

Einbruchhemmung



MACHEN SIE KEINE HALBEN SACHEN ...

... wenn es um Einbruchschutz geht! Überall dort, wo Schutz vor Einbrüchen gefordert wird, sind die einbruchhemmenden Spezialtüren von DOMOFERM eine überzeugende Wahl.
Die Vorteile des Werkstoffs Stahl in Kombination mit einer sorgfältigen Verarbeitung und innovativer Technik unterstützen ihre sicherheitsrelevanten Eigenschaften.

RENOVIERUNG. NEUBAU. NACHRÜSTUNG.
MIT EINBRUCHHEMMENDEN TÜREN AUS STAHL VON DOMOFERM.

Produktübersicht

Türelement	Ausstattungsmerkmale				Funktionen								
	Türblatt	Falz-variante	1-flg.	2-flg.	T30	T90	Rauch-schutz	Schall-schutz	RC2	RC3	RC4	Außen-einsatz	Barriere-frei
UT601	64 mm		■	–	–	–	□	□	□	□	–	□	□
US601	64 mm		■	–	–	–	□	□	□	□	–	□	□
UT602	64 mm		–	■	–	–	□	□	□	–	–	□	□
US602	64 mm		–	■	–	–	□	□	□	–	–	□	□
RS-1 UT631	64 mm		■	–	–	–	■	□	□	□	–	□	□
RS-1 US631	64 mm		■	–	–	–	■	□	□	□	–	□	□
RS-2 UT632	64 mm		–	■	–	–	■	□	□	–	–	□	□
RS-2 US632	64 mm		–	■	–	–	■	□	□	–	–	□	□
T30-1 UT631 Klappe	64 mm		■	–	■	–	□	□	□	–	–	□	–
T30-1 UT631	64 mm		■	–	■	–	□	□	□	□	–	□	□
T30-1 US631	64 mm		■	–	■	–	□	□	□	□	–	□	□
T30-2 UT632	64 mm		–	■	■	–	□	□	□	–	–	□	□
T30-2 US632	64 mm		–	■	■	–	□	□	□	–	–	□	□
T90-1 UT691	64 mm		■	–	–	■	□	□	□	□	–	□	□
T90-1 US691	64 mm		■	–	–	■	□	□	□	□	–	□	□
T90-2 UT692	64 mm		–	■	–	■	□	□	□	–	–	□	□
T90-2 US692	64 mm		–	■	–	■	□	□	□	–		□	□

■ Grundausstattung
□ optional möglich
– nicht möglich

Dickfalz stumpf

UX6XX PRESTIGE UND PREMIUM

Feucht- und Nassraum-Eignung nach DIN EN 16580

ANWENDUNGSBEREICH

In fast allen Gebäuden mit öffentlichem Zugang gibt es sensible Nutzungsbereiche mit speziellen Anforderungen. Für Räume mit feuchtem und/oder nassem Innenklima sind die Türblätter der Türlinien PRESTIGE | PREMIUM Ux6xx mit Oberfläche PRISMA bzw. Stainless nach EN16580 zertifiziert.

Die Europäische Norm DIN EN 16580 legt die Leistungseigenschaft fest, die für Türblätter unabhängig vom Werkstoff gilt, die während längerer Zeiträume Feuchtigkeit und/oder häufigem Spritzwasser ausgesetzt sind.

Diese Norm gilt nicht:

- für Türblätter, die Flüssigkeiten mit einem pH-Wert unter 5,5 oder über 8,5 ausgesetzt sind
- für Türzargen, vollständige Türen bzw. Türelemente

FEUCHTRAUM-TÜRBLÄTTER (BEANSPRUCHUNGSKLASSE W):

Türblätter, die während längerer Zeiträume Feuchtigkeit ausgesetzt sind.

- 48 Prüfzyklen
- 0,5 Minuten Sprühphase
- 29,5 Minuten Trocknungsphase
- 20° C Wassertemperatur
- Beduschung bis 500 mm von Unterkante Türblatt

NASSRAUM-TÜRBLÄTTER (SPRITZWASSERFESTES TÜRBLATT S):

Türblätter, die während längerer Zeiträume Feuchtigkeit ausgesetzt sind.

- 96 Prüfzyklen
- 4 Minuten Sprühphase
- 26 Minuten Trocknungsphase
- 30° C Wassertemperatur
- Beduschung bis 1500 mm von Unterkante Türblatt



VERFÜGBARE TÜRLINIEN



- UT6xx PRESTIGE
- US6xx PREMIUM
- mit pulverbeschichteter Oberfläche Prisma®
- in Voll-Edelstahl Ausführung Stainless (nicht für Ux69x)

BEURTEILUNGSKRITERIEN

- Dickenquellung des Türblatts durch Wasseraufnahme an definierten Messpunkten
- Prüfung auf sichtbare Beschädigungen von Decklage, senkrechtes und waagerechtes Flügelrahmenteil
- Prüfung der Baubeschläge auf sichtbare Korrosion
- Verformungen nach EN 12219 (Differenzklimaverhalten), Tabelle 1 – mindestens Klasse 2

Maximal zulässige Verformung

Prüfparameter	Klasse 0, (mm)	Klasse 1, (mm)	Klasse 2, (mm)	Klasse 3, (mm)
Verwindung, T	0	8,0	4,0	2,0
Längskrümmung, B	0	8,0	4,0	2,0
Querkrümmung, C	0	4,0	2,0	1,0

UNSERE EMPFEHLUNGEN

- Verwendung von Edelstahl-Beschlägen, Edelstahl-Bändern
- Hinterfüllung der Zargen mit Mörtel
- Lichtöffnungen an die jeweilige Situation (Sockelhöhe) anpassen bzw. eventuell vermeiden

Außentüren nach DIN EN 14351-1



Die Produktnorm DIN EN 14351-1 wurde als europäische Norm für Fenster und Außentüren eingeführt, um einheitliche Bedingungen für Hersteller, Architekten, Planer und Nutzer zu schaffen. Zuerst galt diese Norm nur für Abschlüsse ohne Anforderungen an Feuer- und/oder Rauchschutz.

Seit 01.11.2019 müssen in Deutschland zusätzlich auch Feuer- und/oder Rauchschutzabschlüsse im Außenbereich nach DIN EN 14351-1 (in Kombination mit EN 16034) mit einer CE-Kennzeichnung in Verkehr gebracht werden.

Was bedeutet das CE-Kennzeichen? Bei Türelementen im Außenbereich handelt es sich um sogenannte „geregelte Bauprodukte“, die mit dieser Kennzeichnung in Umlauf gebracht werden müssen. Das CE-Zeichen dokumentiert den Nachweis der Übereinstimmung mit den europäisch harmonisierten Regeln der Produktnorm DIN EN 14351-1 und/oder EN 16034. Dadurch entfällt bei Feuer- und/oder Rauchschutzabschlüssen im Außenbereich die bisher bekannte Kennzeichnung nach DIN 4102 durch eine Zulassungsplakette und wird durch eine Kennzeichnung nach CE ersetzt.

Zusätzlich ändern sich bei Feuer- und/oder Rauchschutzabschlüssen die Bezeichnungen:

T30	$EI_2$30-C5
T30/RS	$EI_2$30-S_{200}-C5
T90	$EI_2$90-C5
T90/RS	$EI_2$90-S_{200}-C5
RS	S_{200}-C5

Die Leistungseigenschaften des Türelementes werden in einem DoP-Dokument (Declaration of Performance) aufgeführt. Die für Abschlüsse mit Feuer- und/oder Rauchschutzeigenschaften bisher bekannten abZ (allgemein bauaufsichtliche Zulassungen nach DIN 4102) sind im Außenbereich nicht mehr anwendbar.

Bitte beachten Sie:
Die Leistungsmerkmale der Türelemente sind abhängig von der Einbausituation und der Verwendung verschiedener kostenpflichtiger Ausstattungsoptionen (absenkbare Bodendichtungen, Schwellen, Zargenvarianten, Beschläge etc.).

Produktübersicht

Türelement	Ausstattungsmerkmale				Funktionen							
	Türblatt	Falz-variante	1-flg.	2-flg.	$EI_2$30-C5	$EI_2$90-C5	Rauch-schutz	Schall-schutz	RC2	RC3	Außen-einsatz	Barriere-frei
LF531 ECONOMY	52 mm		■	–	□	–	–	□	–	–	□	–
LF531 BAUMEISTER	52 mm		■	–	□	–	□	□	–	–	□	□
UT6x1R REGULAR	64 mm		■	–	□	–	□	□	–	–	□	□
UT6x2R REGULAR	64 mm		–	■	–	–	–	□	–	–	□	□
UT6x1 PRESTIGE	64 mm		■	–	□	□	□	□	□	□	□	□
US6x1 PREMIUM	64 mm		■	–	□	□	□	□	□	□	□	□
UT6x2 PRESTIGE	64 mm		–	■	□	□	□	□	□	–	□	□
US6x2 PREMIUM	64 mm		–	■	□	□	□	□	□	–	□	□

■ Grundausstattung
□ optional möglich
– nicht möglich

Dickfalz Dünnfalz stumpf



VIELFALT IN FARBE UND OBERFLÄCHE

In den eigenen vier Wänden unterstreichen Farben die persönliche, unverwechselbare Note. Im gewerblichen Bereich können sie wichtige Funktionen für die Orientierung übernehmen. Die Varianten unserer Zargen und Türblätter reichen von der Oberfläche Standard bis zur pulverbeschichteten PRISMA® Ausführung, bei der Ihnen eine Vielzahl an RAL-Farbtönen offensteht.

Auf Wunsch liefern wir auch in Edelstahl-Ausführung – unsere Stainless Modelle eignen sich hervorragend für den Einsatz in extremen Umgebungsbedingungen und zeichnen sich durch puristische Ästhetik aus.

PRISMA® PULVERBESCHICHTETE, ENDBEHANDELTE OBERFLÄCHEN
DOMOFERM Stahltürelemente können auf Wunsch in unzähligen RAL- und auch in Sonderfarbtönen pulverbeschichtet werden. Die Elemente erhalten damit eine fertige Oberfläche, eine Nachbehandlung ist nicht erforderlich. Sie sind optimal für den nachträglichen, mörtellosen Einbau in allen gängigen Wandsystemen geeignet. Türen aus Stahl mit PRISMA® Oberfläche sind verzinkt und pulverbeschichtet im RAL-Farbton Ihrer Wahl.

Die Oberflächenstruktur ist glatt, die Glanzstufe ist matt und durch die UV-Stabilität ist die PRISMA® Oberfläche vergilbungsfrei. DB 701, 702 und 703 sind in der Ausstattungspalette ebenfalls enthalten. Ausgenommen sind Perleffekt, Leucht- und Metallicfarben. NCS-Farbtöne bitten wir projektbezogen anzufragen. Für den Außeneinsatz empfehlen wir zur Vermeidung von Bimetall-Effekten helle Farbtöne.

STANDARD

Standard ist die grundierte Oberfläche, welche für die individuelle Gestaltung nach der Montage ausgelegt ist. Sie ist die richtige Ausführung, wenn die Montage in der Rohbauphase und der Deckanstrich erst im fertigen Ausbau erfolgt.





PRISMA®

DOMOFERM Stahltürelemente können auf Wunsch in unzähligen RAL- und Sonderfarbtönen pulverbeschichtet werden. Die Elemente erhalten damit eine fertige Oberfläche, eine Nachbehandlung ist nicht erforderlich. Sie sind optimal für den nachträglichen Einbau in allen gängigen Wandsystemen geeignet. Die Oberflächenstruktur ist glatt, die Glanzstufe matt und durch die UV-Stabilität vergilbungsfrei. DB 701, 702 und 703 sind in der Ausstattungspalette ebenfalls enthalten. Ausgenommen sind Perleffekt, Leucht- und Metallicfarben. NCS-Farbtöne bitten wir projektbezogen anzufragen.

VORZUGSFARBEN

Neu in unserem Programm: Wählen Sie jetzt aus 7 Vorzugsfarben aus (Oberflächenstruktur glatt, Glanzstufe matt).

RAL 7016, anthrazitgrau

RAL 7035, lichtgrau

RAL 9006, weißaluminium

RAL 9010, reinweiß

RAL 9002, grauweiß

RAL 9003, signalweiß

RAL 9016, verkehrsweiß





STAINLESS

Türelemente in Edelstahl-Ausführung setzen optische Akzente. Sie werden bei extremen Umgebungsbedingungen eingesetzt sowie in Bereichen mit hohen Reinheits- bzw. Hygieneanforderungen, wie z. B. in Krankenhäusern oder in der Lebensmittelindustrie.

WORAUF ES ANKOMMT

Der optimale Einsatz von Bändern bei den Türelementen (Zarge und Türblatt) ist von verschiedenen Auswahlkriterien abhängig, wie z. B. Türblattmaß, Türblattgewicht, Anordnung der Bänder, Einsatzort, Montage etc. DOMOFERM Stahltürelemente erhalten je nach Anforderung und Ausführung ein optimales Bandsystem, das in Form, Farbe und Materialqualität dem jeweiligen Objekt angepasst werden kann.

	ECONOMY LF5x1	BAUMEISTER	REGULAR UT6xxR	UNIVERSAL UT40x	UNIVERSAL UT4Wx UT431	TREND US4xx	PRESTIGE UT6xx	PREMIUM US6xx
Feder- und Konstruktionsband	■	■	■	–	–	–	–	–
V8120 DIN-Band	–	–	–	■	–	–	–	–
V8026 DIN-Band	–	–	–	□	■	–	–	–
VX-Objektband 3-dimensional einstellbar	–	–	–	□	□	■	■	■
verdeckte Bänder	–	–	–	–	–	–	–	□

■ Grundausstattung
□ optional möglich
– nicht möglich

FEDER- UND KONSTRUKTIONSBAND

Das Federband hat die selbsttätige Schließfunktion bereits integriert. Die Schließkraft lässt sich über die Vorspannung der Feder ohne Spezialwerkzeug einstellen.

Zusätzlich bietet das höhenverstellbare Konstruktionsband (±3 mm) hohen Montagekomfort und sorgt für reibungslose Funktion.





V8120 DIN-BAND

Diese Bandkonstruktion ist Standard bei Innenraumtüren, die in wenig frequentierten Bereichen oder in privaten Wohnbauten zur Anwendung kommen. Durch Veränderung der Einsteck- bzw. Einbohrtiefe kann das Türblatt 2-dimensional in der Öffnung verstellt werden.

V8026 DIN-BAND MIT KUGELLAGER

Das Standard-Bandsystem für alle gefälzten 40 mm Feuerschutztüren sorgt für einen sicheren Halt des Türblatts in der Zarge. Durch die 2-fache Verschraubung mit dem Türblatt und dem Steckbolzen ist es eine robuste Lösung und für den täglichen Einsatz ausgelegt.





VX-OBJEKTBAND

Die verzinkten Objektbänder VX 100 bzw. VX 160 sind Standardbänder an allen stumpfen und schweren Türen bei DOMOFERM. Sie sind dreidimensional verstellbar, ohne das Türblatt aushängen zu müssen. Die problemlose Aufnahme von schweren und großen Türen in stark frequentierten Bereichen hat sie zum Standard im Objektbereich gemacht.

Diese wartungsfreundliche Ausführung garantiert einen langen Lebenszyklus des gesamten Elements.

VERDECKT LIEGENDE BÄNDER

Stumpf einschlagende Türen mit verdeckt liegenden Bändern bieten die optimale Kombination aus Eleganz und Funktion. PREMIUM Türelemente mit und ohne Brandschutz können mit hochwertigen, dreidimensional verstellbaren Bändern dieser Bauart ausgestattet werden.



VIELFÄLTIGE AUSSTATTUNGEN MIT MEHRWERT

Unser umfassendes Zubehörprogramm bietet zusätzlichen Komfort und sicherheitsrelevante Funktionen. Design und Funktion ergänzen einander und eröffnen zahlreiche Möglichkeiten für die individuelle Ausstattung.



ANTI-PANIK-SYSTEME

Es gelten in Europa einheitliche Normen für die Ausstattung von Fluchttüren. Neben der genauen Vorgabe zur Gestaltung und Funktion von Beschlägen müssen Schloss, Beschlag und Montagezubehör gemeinsam geprüft und dürfen nur noch als geprüfte Einheit eingesetzt werden.

Wir bieten geprüfte Notausgangssysteme nach EN 179 und Notausgangssysteme nach EN 1125 an.

E-ÖFFNER, RIEGELKONTAKTE, KABELÜBERGÄNGE

Elektrische Ausstattungskomponenten sind im Projektbereich nicht wegzudenken. Die erforderlichen Teile sind je nach gewünschter Funktion sowohl in die Zarge als auch in das Türblatt einzubauen.

Ordnungsgemäße Funktion bedingt immer ein Zusammenwirken von allen Komponenten des Türelements. DOMOFERM bietet hier eine große Auswahl an definierten Produkten, die diese Funktionalität gewährleisten.





ABSENKBARE BODENDICHTUNG

Diese Konstruktion ist ein spezielles Dichtungsprofil für erhöhten Schallschutz und funktionellen Rauchschutz, welches direkt in das Türblatt integriert wird. Das Dichtungsprofil hebt und senkt sich beim Öffnen bzw. Schließen der Tür. Die Bodenabsenkdichtung entspricht den Feuer- und Rauchschutzanforderungen.



OBENTÜRSCHLIESSER MIT GLEITSCHIENE

Speziell bei Feuerschutztüren ist zulassungstechnisch notwendig, dass die Türelemente selbstschließend ausgeführt sind. Die Selbstschließung wird mittels Türschließern und bei 2-flügeligen Türeinheiten zusätzlich mit Schließfolgeregelungen gewährleistet. Sie garantiert ein sichere und dauerhafte Funktion, vereint mit hohem Schließkomfort.

Obentürschließer mit Gleitschiene bieten darüber hinaus ein formschönes Design.

INTEGRIERTE OBENTÜRSCHLIESSER DORMA ITS96

Diese Systeme werden verdeckt liegend in Zarge und Türblatt eingebaut und sind bei geschlossenem Türblatt komplett unsichtbar. Dieser Türschließer wird bei der Türlinie PREMIUM eingesetzt.

Integrierte Obentürschließer sind in der modernen Architektur nicht mehr wegzudenken, da Ästhetik perfekt mit Technik kombiniert wird. Abgerundet wird die Optik mit optional verfügbaren verdeckt liegenden Bändern.





FESTSTELLEINRICHTUNGEN

Elektrisch angesteuerte Feststelleinrichtungen werden im Bedarfsfall (z. B. durch einen Feueralarm) freigegeben, so dass durch die Selbstschließung die Feuerschutzabschlüsse zuverlässig schließen und ihre Funktion erfüllen.

TÜREN FÜR FEUCHT- UND NASSRÄUME

In fast allen Gebäuden mit öffentlichem Zugang gibt es sensible Nutzungsbereiche mit speziellen Anforderungen.

Für Räume mit feuchtem und/oder nassem Innenklima sind die Türblätter der Türlinien PRESTIGE | PREMIUM Ux6xx mit Oberfläche PRISMA bzw. Stainless nach EN16580 zertifiziert.



Ausstattungen
Drückergarnituren

DRÜCKER

Für die funktionale und gestalterische Qualität einer Tür spielt der Drücker eine wichtige Rolle. Er muss gut aussehen, optimal in der Hand liegen und komfortabel zu bedienen sein. Wir sind uns der Bedeutung dieses Themas bewusst – und sorgen daher auch in diesem Bereich für Vielfalt und Flexibilität.

Ob Rosette oder Kurzschild, Standard- oder Designbeschläge, ob in speziellen Farben oder aus Edelstahl – wir bieten Ihnen zahlreiche Varianten, um Ihre Tür nach Ihren Wünschen individuell zu gestalten.





Standardbeschlag



Alu-Beschlag F1



Edelstahl-Beschlag

Alle DOMOFERM Türelemente werden mit Standardbeschlag ausgeliefert. Feuerschutztüren müssen mit geprüften Beschlagsgarnituren ausgestattet werden.

Alternativ gibt es kostengünstige DOMOFERM Beschläge in Alu F1 und Edelstahl.



Edelstahl-Beschlag



Alu-Beschlag F1



Alu-Beschlag in RAL

Da viele* der Türlinien von DOMOFERM unverbohrt ausgeliefert werden, sind auch Rosetten-Beschläge einfach zu montieren.

Selbstverständlich können auch Beschläge anderer Hersteller verwendet werden. Wir beraten Sie gerne.

*ECONOMY ist für Kurzschildbeschlag vorgerichtet



Standard-Beschlag Kurzschild Kunststoff
Beschlag Drücker/Drücker



Kurzschild Kunststoff
Wechselbeschlag Knopf/Drücker



Kurzschild Kunststoff
WC-Beschlag Drücker/Drücker



Kurzschild Alu F1
Beschlag Drücker/Drücker



Kurzschild Alu F1
Wechselbeschlag Knopf/Drücker



Kurzschild Alu F1
WC-Beschlag Drücker/Drücker



Kurzschild Edelstahl satiniert
Beschlag Drücker/Drücker



Kurzschild Edelstahl satiniert
Wechselbeschlag Knopf/Drücker



Kurzschild Edelstahl satiniert
WC-Beschlag Drücker/Drücker

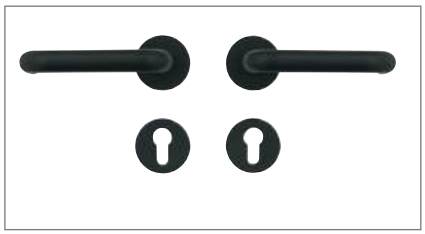

Rosette Kunststoff
Beschlag Drücker/Drücker

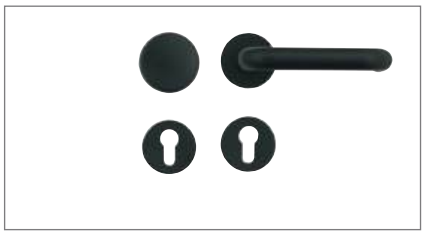

Rosette Kunststoff
Wechselbeschlag Knopf/Drücker



Rosette Kunststoff
WC-Beschlag Drücker/Drücker

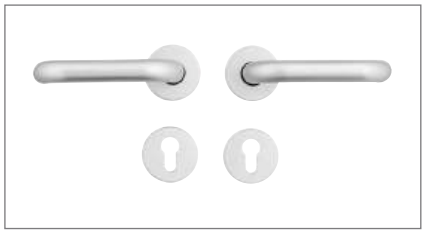

Rosette Alu F1
Beschlag Drücker/Drücker

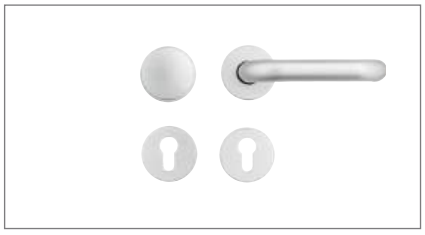

Rosette Alu F1
Wechselbeschlag Knopf/Drücker

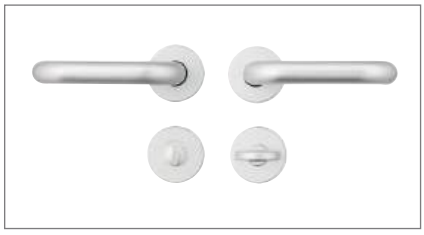

Rosette Alu F1
WC-Beschlag Drücker/Drücker

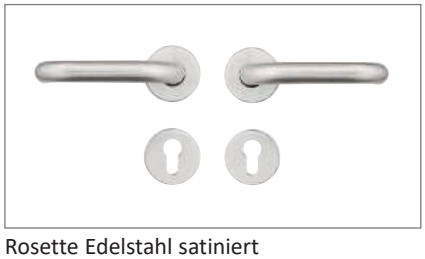

Rosette Edelstahl satiniert
Beschlag Drücker/Drücker

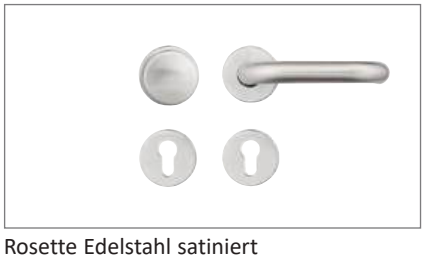

Rosette Edelstahl satiniert
Wechselbeschlag Knopf/Drücker



Rosette Edelstahl satiniert
WC-Beschlag Drücker/Drücker

Ausstattungen
Schlösser

Je nach Türlinie und geforderter Schlossfunktion sind drei Schlosssysteme verfügbar bzw. optional erhältlich.

SCHLOSSFUNKTIONEN:
Neben der klassischen Schlossfunktion sind je nach Hersteller die verschiedensten Anforderungen erfüllbar. Hierzu sind oft auch die Kombinationen mit anderen Komponenten der Verschlusseinrichtung notwendig.

Beispielhaft sind einige Anforderungen zitiert:
- Normalfunktion für Drücker/Drückerbetätigung; für Profilzylinder; mit oder ohne Wechselfunktion
- Anti-Panik-Funktionen in Fluchttürsystemen nach EN 1125 (Anti-Panik-Verschlüsse) oder nach EN 179 (Notausgangsverschlüsse)
- Stehflügelverriegelungen mit Falztreibriegel oder Treibriegelschlössern
- Mehrfachverriegelungsschlösser für erhöhten Einbruchschutz oder Gewährleistung des Raumabschlusses beim Feuerschutz
- Elektrische Türsteuerungskomponenten für Zutrittskontrollen oder Alarmanlagen
  - durch elektrisch gesteuerte (Drücker) Nussfreigabe
  - mit mechanischer Selbstverriegelung
  - mit Manipulationssicherung
  - als Motorschlosssteuerung
  - für elektrisch steuerbare Beschläge
  - in Verbindung mit E-Öffnern
  - in Verbindung mit Drehtürantrieben
- Elektronische Überwachungen von Drücker-, Riegel- und Fallenbewegung bzw. -position zur Steuerung verschiedenster Funktionen
- Spezialanforderungen wie Strahlenschutzschloss; Schlösser für zwei Zylinder; Korrosionsschutz durch Edelstahl; Blockschlösser; zusätzliche Riegel- oder Fallenschlösser etc.

VERWENDBARKEITSNACHWEISE:
Aufgrund des Einsatzgebietes des Türelementes sind speziell für den Feuerschutz und den Einbruchschutz entsprechende Nachweise und Elementprüfungen erforderlich.

Unterschiedliche Nachweise für die Funktionstauglichkeit (Eignung für Fluchttürsysteme, Dauerfunktion etc.) unterliegen entsprechenden Regelwerken, deren Einhaltung durch den Schlosshersteller sichergestellt wird.

MEHRFACHVERRIEGELUNG MFV
Mehrfachverriegelungen (MFV) erhöhen durch mehrere Verriegelungspunkte über die gesamte Türhöhe die Stabilität, Sicherheit und Dichtheit der Tür. Die zusätzlichen Bolzen neben dem Schwenkhaken sorgen für einen gleichmäßigen Anpressdruck auf die Dichtung und gewährleisten so eine zuverlässige Dichtschließung.

Bereits ohne geprüfte Einbruchhemmung bieten MFV-Schlösser ein hohes Maß an Sicherheit und bilden die Grundlage für ein stabiles Türelement. Optional sind Ausführungen mit geprüfter Einbruchhemmung bis RC3 gemäß EN 1627 erhältlich.



L/R verwendbares Einsteckschloss für Feuerschutzabschlüsse

für Türlinie ECONOMY (LF5xx)

Stulp:	235 x 24 x 3 mm
Dornmaß:	65 mm
Zylinderabstand:	72 mm
Nuss:	9 mm Profilzylinder



DIN-Einsteckschloss

Für Türlinie PRESTIGE/PREMIUM (Ux6xx)

Stulp:	235x24x3 mm Edelstahl
Dornmaß:	65 mm
Profilzylinder-abstand:	72 mm
Nuss:	9 mm

Für Türlinie UNIVERSAL/TREND (Ux4xx)

Stulp:	235x20x3 mm Edelstahl
Dornmaß:	65 mm
Profilzylinder-abstand:	72 mm
Nuss:	9 mm



Schwenkhakenriegelschloss
(Mehrfachverriegelung MFV)

Für Türlinie PRESTIGE/PREMIUM Ux601 und Ux631

U-Stulp:	6x24x6 mm Edelstahl (Über gesamte Türblatthöhe)
Dornmaß:	65 mm
Profilzylinder-abstand:	72 mm
Nuss:	9 mm



Schwenkhakenriegelschlösser

Artikelbezeichnung	Panikfunktionen			Selbst-verriegelnd	EN 179	EN 1125	RC3
	B	E	D				
Mehrfach-Schwenkhakenriegelschlösser							
KFV MFS BS2600FS	—	—	—	—	—	—	■
KFV MFP EP960EFS	—	☐	—	—	☐	☐	☐
KFV MFP EP960BFS	☐	—	—	—	☐	☐	☐
KFV MFP EP960DFS	—	—	☐	—	☐	☐	☐
FUHR Autosafe 835 WAFH	—	—	—	☐	—	—	☐
FUHR Autosafe 835 WAPFH	—	☐	—	☐	☐	☐	☐
FUHR Autosafe 835 WAPFH DIN links Auswärts	☐	—	—	☐	☐	☐	☐
FUHR Autosafe 835 WAPFH DIN rechts Auswärts	☐	—	—	☐	☐	☐	☐

■ Grundausstattung ☐ optional möglich – nicht möglich

Motorische Schwenkhakenriegelschlösser

Artikelbezeichnung	Panikfunktionen			Selbst-verriegelnd	EN 179	EN 1125	RC2 RC3	Moto-risch
	B	E	D					
Motorische Mehrfach-Schwenkhakenriegelschlösser								
KFV GEN AS2602FSEA (nur Freilaufzylinder)	—	—	—	■	—	—	☐	■
KFV GEP EP960BFSCB	☐	—	—	☐	☐	☐	☐	☐
KFV GEP EP960EFSCB	—	☐	—	☐	☐	☐	☐	☐
FUHR Autosafe 835 WAFH mit Motorantrieb	—	—	—	☐	—	—	☐	☐
FUHR Autosafe 835 WAPFH mit Motorantrieb	—	☐	—	☐	☐	☐	☐	☐
FUHR Autosafe 835 WAPFH mit Motorantrieb DIN links Auswärts	☐	—	—	☐	☐	☐	☐	☐
FUHR Autosafe 835 WAPFH mit Motorantrieb DIN rechts Auswärts	☐	—	—	☐	☐	☐	☐	☐

Zubehör
KFV IO-Modul
FUHR Hutschienen-Steuerung zu 834/836 f. FUHR Autosafe 835

Paniksysteme gemäß EN 1125 für RC3

	Artikelbezeichnung
 ECO Panikbalken Alu F1-SAT	ECO EPN 900 Panikbalken SECURE inkl. ECO Sicherheitsbeschlag-Halbgarnitur ES2
	ECO Panikbalken SECURE Alu F1-SAT mit SI-Knopf-Halbgarnitur D110, ES2, Langschild, für Panikfunktion E
	ECO Panikbalken SECURE Alu F1-SAT mit SI-Drücker-Halbgarnitur D110, ES2, Langschild, für Panikfunktion B und D
 ECO Panikbalken Edelstahl matt	ECO Panikbalken SECURE Edelstahl mit SI-Knopf-Halbgarnitur D110, ES2, Langschild, für Panikfunktion E
	ECO Panikbalken SECURE Edelstahl mit SI-Drücker-Halbgarnitur D110, ES2, Langschild, für Panikfunktion B und D

Übersicht und Zuordnung der Zylinderlängen mit den unterschiedlichen Beschlagskombinationen in RC3

Bestellnummer	Zylinder	Türtyp	Beschlagskombination	Angriffsseite		Zylinder-teilung
				Bandseite	Gegenbandseite	
210460039	Doppelzylinder	UT6x1	SI-Beschlag mit Langschild	✓	✗	36/51
210460040	Doppelzylinder	UT6x1	SI-Beschlag mit Langschild	✗	✓	41/46
210464151	Doppelzylinder	UT6x1	SI-Kombi-Beschlag	✓	✓	41/51
210464151	Doppelzylinder	UT6x1	Panikbalken SECURE EN 1125	✓	✗	41/51
210460040	Doppelzylinder	US6x1	SI-Beschlag mit Langschild	✓	✓	41/46
210464646	Doppelzylinder	US6x1	SI-Kombi-Beschlag	✓	✓	46/46
210464646	Doppelzylinder	US6x1	Panikbalken SECURE EN 1125	✓	✗	46/46

Sparen Sie Zeit und Geld
Mörtellose Montage



Unsere Idee:

- Stahl-Feuerschutztüren zu montieren, ganz ohne Mörtel
- und dabei eine Zarge einzusetzen, die sich gegenüber den Ihnen bekannten Stahlzargen in den Maßen, in der Verarbeitung und der Optik nicht unterscheidet
- und dann noch EINE Zargenlösung für alle geprüften Wandsysteme ...
- und das alles natürlich mit Zulassung von T30 bis T90

SAUBER, SCHNELL UND SICHER

Für alle Anforderungen und alle geprüften Wandarten die gleiche und einfache Montage:

- Feuerschutztür 30 oder 90 – auch in Verbindung mit Feuer - und/oder Rauchschutzabschlüssen, Einbruchhemmung, Schallschutz usw.
- Für 1- und 2-flügelige Türen
- Mit nahezu allen Ausstattungsoptionen
- In Metall- und Holzständerwänden, Mauerwerk, Beton, Porenbeton, bekleideten Stahl- oder Holzstützen
- Für alle 2-schaligen Eck- und Umfassungszargen, sowie Dübeleck- und Blockzargen

Ausstattungen
Lichtöffnungen



Variantenreiche Lichtöffnungen sorgen für optische Gliederung und rücken Ihre Tür ins rechte Licht. Die Möglichkeiten von Lichtöffnungen sind unter anderem von der jeweiligen Produktlinie, der Oberfläche und der Ausführung bzw. deren feuerschutztechnischer Zulassung abhängig.

Standard bei rechteckigen Lichtöffnungen: Formschöne, unsichtbar befestigte Alu-Glasleisten in grundierter Oberfläche für die spätere bauseitige Endbehandlung.

Alternativ kann die Alu-Glasleiste bereits in Wunschfarbe in RAL nach Wahl pulverbeschichtet (auch abweichend von der gewählten Farbe für das Türelement) geliefert werden.







Rundverglasungen, Glasleisten aus Edelstahl sowie die Glasleisten für Lichtöffnungen für den Einsatz im Außenbereich und für einbruchhemmende Türelemente werden sichtbar verschraubt ausgeführt.

Rechteckverglasungen*

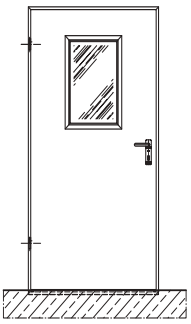

Türblatt	ab BRM	lichte Durchsicht	OKFF - OK lichte Durchsicht
40 mm	764 mm	400 x 600 mm	1818 mm
64 mm	824 mm		1788 mm

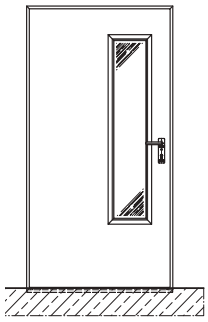

ab BRM	lichte Durchsicht	OKFF - OK lichte Durchsicht
625 mm	250 x 1300 mm	1818 mm
675 mm		1788 mm

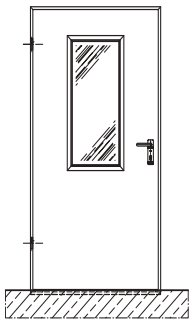

Türblatt	ab BRM	lichte Durchsicht	OKFF - OK lichte Durchsicht
40 mm	764 mm	400 x 900 mm	1818 mm
64 mm	824 mm		1788 mm

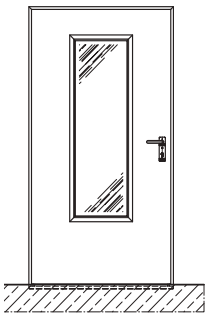

ab BRM	lichte Durchsicht	OKFF - OK lichte Durchsicht
764 mm	400 x 1300 mm	1818 mm
824 mm		1788 mm

Rundverglasungen

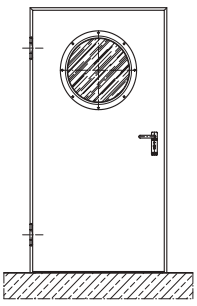

Türblatt	ab BRM	lichte Durchsicht	OKFF - Mitte Bullauge
40 mm	764 mm	Ø 400	1500 mm
64 mm	824 mm		

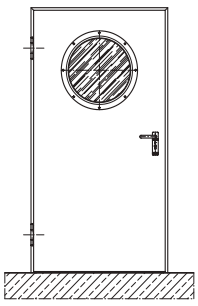

ab BRM	lichte Durchsicht	OKFF - MItte Bullauge
924 mm	Ø 500 mm	1500 mm

* Sonderformen auf Anfrage. Verglasungsvarianten siehe Verglasung nach Wahl.

Verglasung nach Wahl

Friesbreiten seitlich 1-flg. Elemente*				
Türblatt	**Friesbreite A**	**Friesbreite B**	**Friesbreite C**	**Sockelhöhe D**
40 mm	mind. 150 mm			mind. 400 mm
64 mm	mind. 180 mm			mind. 400 mm

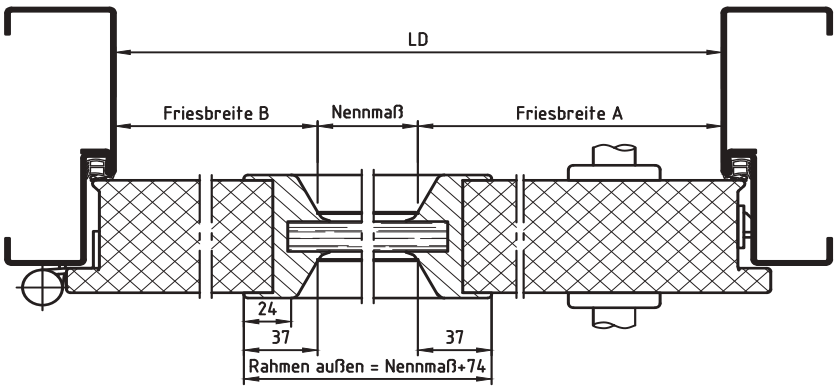

Friesbreiten seitlich 2-flg. Elemente*						
Türblatt	**Gangflügel Friesbreite A**	**Gangflügel Friesbreite B**	**Standflügel Friesbreite A**	**Standflügel Friesbreite B**	**Friesbreite C**	**Sockelhöhe D**
40 mm	mind. 180 mm	mind. 150 mm	mind. 180 mm	mind. 150 mm	mind. 150 mm	mind. 400 mm
64 mm	mind. 220 mm	mind. 180 mm	mind. 220 mm	mind. 180 mm	mind. 180 mm	mind. 400 mm

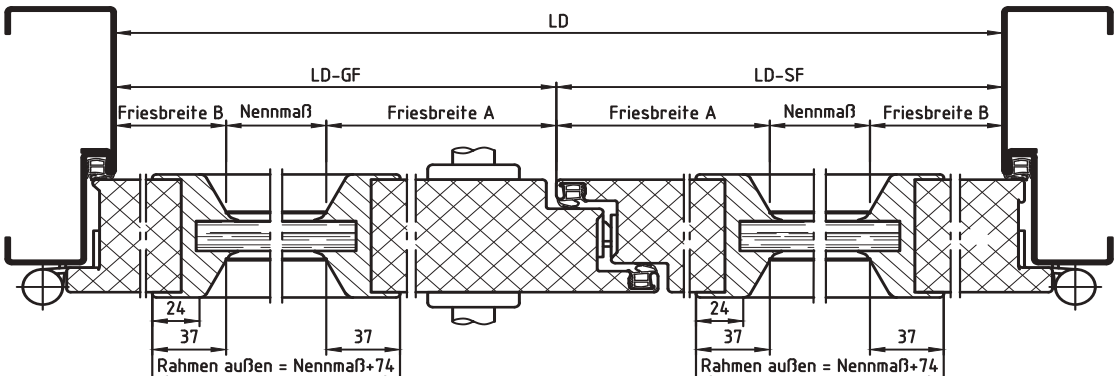

* dargestellt mit 64 mm Türblatt - die Friesbreiten können in Kombination mit verschiedenen Anforderungen abweichen

Friesbreite oben und Sockelhöhe*				
Türblatt	**Friesbreite A**	**Friesbreite B**	**Friesbreite C**	**Sockelhöhe D**
40 mm	mind. 150 mm			mind. 400 mm
64 mm	mind. 180 mm			mind. 400 mm

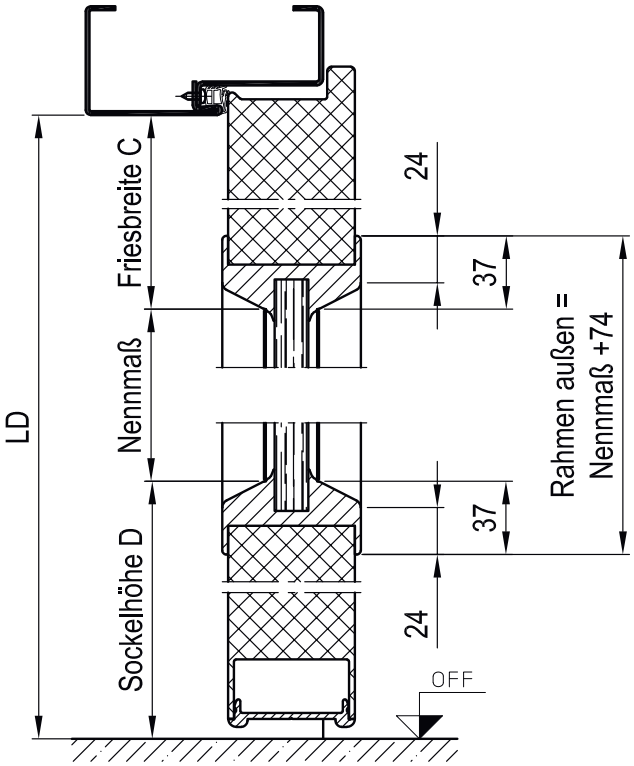

max. Lichtöffnungsgrößen und Verglasungsausführungen					
Türblatt	**T0**		**RS**	**T30**	**T90**
40 mm	von 150 x 200 mm bis max. mögliche Größe		-	von 150 x 200 mm bis 761 x 1543 mm	-
64 mm	von 150 x 200 mm bis max. mögliche Größe		von 150 x 200 mm bis 890 x 2020 mm	von 150 x 200 mm bis 890 x 1600 mm	von 150 x 200 mm bis 870 x 1560 mm oder 790 x 1790 mm
Glasvarianten**	**T0**	**RC2 /RC3**	**RS**	**T30**	**T30/RC2**	**T90**
40 mm	ESG 6 mm Satinato Weiß ISO-ESG 16 mm	-	-	Proma F30 17 mm für Inneneinsatz	-	-
64 mm	ESG 6 mm VSG 6 mm ISO-ESG 16 mm	VSG 11 mm P5A ISO-2 30 mm P5A	ESG 6 mm VSG 6 mm ISO-ESG 16 mm	Proma F30 17 mm für Inneneinsatz	Proma F30 27 mm für Inneneinsatz	Proma F90/35 35 mm für Inneneinsatz

* dargestellt mit 64 mm Türblatt - die Friesbreiten können in Kombination mit verschiedenen Anforderungen abweichen
** Weitere Glasvarianten auf Anfrage. RC-Verglasungen jeweils in Klarglas oder mit matter Folie.

Technik
Blockzargen

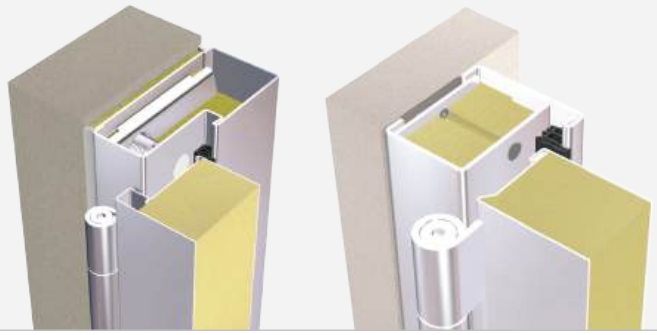

NUTZEN SIE DIE GESTALTERISCHEN UND MONTAGE-TECHNISCHEN VORTEILE DIESER ZARGENVARIANTE!

- Spiegelbreite Falzseite variabel von 40 - 85 mm
- Spiegelbreite Falzgegenseite variabel von 55 - 100 mm
- Bautiefen variabel ausführbar
- gleiche Verarbeitungsvorteile für alle Anforderungen
- mörtellose Verarbeitung in allen Anforderungsklassen
- definierte Vorzugsausführungen für viele Einbausituationen

Desweiteren bieten wir für alle Varianten unseren günstigen Service der werkseitigen Hinterfüllung der Zargen - siehe Seite 53.

BLOCKZARGE VARIANTE 1 (FÜR MONTAGE AN WANDECKE)

Türlinie	Vorzugsausführung			Funktionen						
	Spiegelbreite FS / FGS	**PAM**	**d**							
UNIVERSAL	40/55 mm	95 mm	52 mm	T30	☐	☐	—	☐	—	☐
TREND	40/55 mm	95 mm	35 mm[1]	T30	☐	☐	—	☐	—	☐
PRESTIGE	40/55 mm	95 mm	35 mm[1]	T30 | T90	☐	☐	☐	☐	☐	☐
PREMIUM	40/55 mm	95 mm	52 mm	T30 | T90	☐	☐	☐	☐	☐	☐
REGULAR	50/65 mm	95 mm	35 mm[1]	T30	☐	☐	—	☐	☐	☐

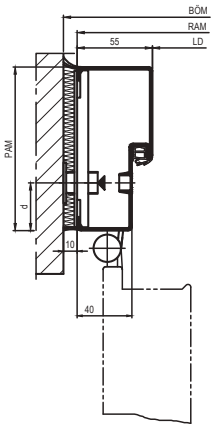

Für die Gewährleistung des Öffnungswinkels des Türblatts von 90° und der Funktionalität von z. B. Feststellanlagen kann - je nach Einbausituation - die Spiegelbreite von 40 mm nicht ausreichend sein.

BLOCKZARGE VARIANTE 2 (FÜR MONTAGE ZWISCHEN ZWEI DURCHGEHENDEN WÄNDEN)

Türlinie	Vorzugsausführung			Funktionen						
	Spiegelbreite FS / FGS	**PAM**	**d**							
UNIVERSAL	85/100 mm	120 mm	52 mm	T30	☐	☐	—	☐	—	☐
TREND	85/100 mm	120 mm	35 mm[1]	T30	☐	☐	—	☐	—	☐
PRESTIGE	85/100 mm	120 mm	35 mm[1]	T30 | T90	☐	☐	☐	☐	☐	☐
PREMIUM	85/100 mm	120 mm	52 mm	T30 | T90	☐	☐	☐	☐	☐	☐
REGULAR	85/100 mm	120 mm	35 mm[1]	T30	☐	☐	—	☐	☐	☐

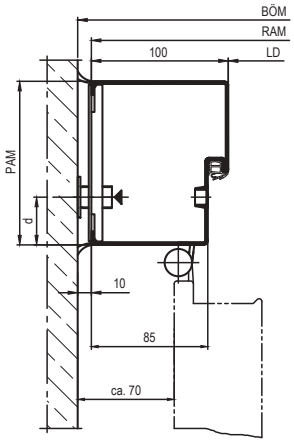

Für die Gewährleistung des Öffnungswinkels des Türblatts von 90° und der Funktionalität von z. B. Feststellanlagen kann - je nach Einbausituation - die Spiegelbreite von 85 mm nicht ausreichend sein.

[1] Montageset für den wandflächenbündigen Einbau auf der Falzseite bei den Türlinien TREND, PRESTIGE und REGULAR erforderlich, siehe Seite 65

■ Grundausstattung
☐ optional möglich
– nicht möglich

UMFASSUNGSZARGE 2-SCHALIG ALS BLOCKZARGE (FÜR MONTAGE AN WANDECKE UND DURCHGEHENDEN WÄNDEN)

Türlinie	Vorzugsausführung			Funktionen						
	Spiegelbreite FS / FGS	**PAM**	**Distanzierung**							
UNIVERSAL	40/55 mm	mind. 130 mm	bauseits nach Wahl	—	—	☐	—	☐	—	☐
TREND	40/55 mm	mind. 130 mm	bauseits nach Wahl	—	—	☐	—	☐	—	☐
PRESTIGE	40/55 mm	mind. 130 mm	bauseits GKF oder Promatect H 25 - 75 mm	T30	☐	☐	—	☐	—	☐
PREMIUM	40/55 mm	mind. 130 mm	bauseits GKF oder Promatect H 25 - 75 mm	T30	☐	☐	—	☐	—	☐

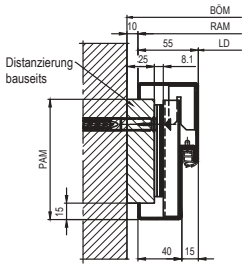

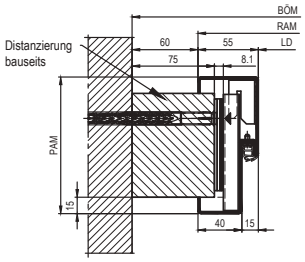

BLOCKZARGE VARIANTE 3 (FÜR MONTAGE AN WANDECKE[1] UND DURCHGEHENDEN WÄNDEN)

Türlinie	Vorzugsausführung			Funktionen						
	Spiegelbreite FS / FGS	**PAM**	**d**							
PRESTIGE FB Flächenbündig	50/65 mm	68 mm	45 mm[2]	T30 | T90	☐	☐	☐	☐	☐	☐

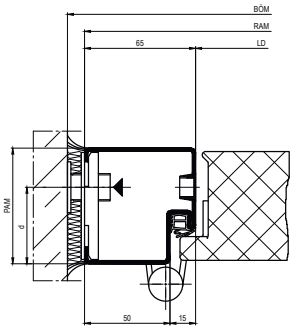

MONTAGESET BLOCKZARGE (NICHT IM LIEFERUMFANG ENTHALTEN)

Erforderlich für den wandflächenbündigen Einbau von Blockzargen bei:

1. für den wandflächenbündigen Einbau auf der Falzseite bei den Türlinien TREND, PRESTIGE und REGULAR

2. für den wandflächenbündigen Einbau auf der Falzgegenseite bei der Türlinie PRESTIGE FLÄCHENBÜNDIG

Inhalt:

10 Stück Montageplatten 100 x 64 mm
10 Stück gewindefurchende Schrauben 8 x 35 mm

Dübel zur Befestigung der Montageplatten an der Wand sind nicht enthalten und müssen separat bestellt bzw. bauseits gestellt werden.
Bei Feuer- und/oder Rauchschutzabschlüssen müssen die Dübel den Vorgaben unserer Montageanleitung entprechend ausgeführt werden.

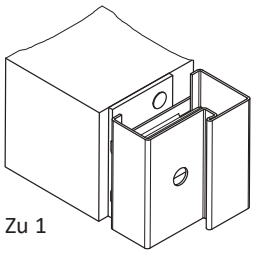

Zu 1

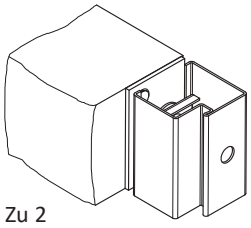

Zu 2

Technik
Lichte Durchgangsbreiten bei Blockzargen

1-FLG. ELEMENTE STUMPF EINSCHLAGEND*

Türblatt	RAM = Bestellmaß	lichter Durchgang DIN 18111	lichter Durchgang effektiv, ohne Drücker	
			VX-Band	**verdecktes Band**
40 mm	BÖM - 20 mm (max. - 30 mm)	RAM abzüglich 2 x Spiegelbreite Falzgegenseite	LD - 37 mm	—
64 mm	BÖM - 20 mm (max. - 30 mm)	RAM abzüglich 2 x Spiegelbreite Falzgegenseite	LD - 60 mm	LD - 52 mm

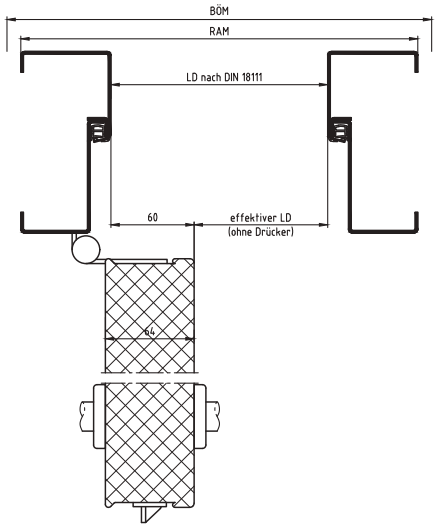

2-FLG. ELEMENTE STUMPF EINSCHLAGEND*

Türblatt	RAM = Bestellmaß	lichter Durchgang DIN 18111	lichter Durchgang effektiv, ohne Drücker	
			VX-Band	**verdecktes Band**
40 mm	BÖM - 20 mm (max. - 30 mm)	RAM abzüglich 2 x Spiegelbreite Falzgegenseite	LD - 74 mm	—
64 mm	BÖM - 20 mm (max. - 30 mm)	RAM abzüglich 2 x Spiegelbreite Falzgegenseite	LD - 120 mm	LD - 104 mm

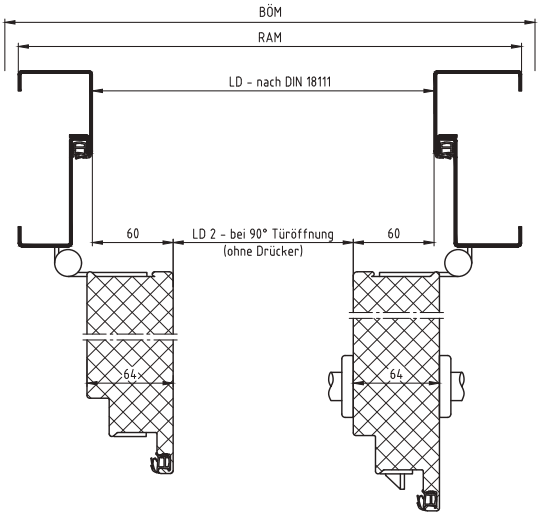

2-FLG. ELEMENTE STUMPF EINSCHLAGEND, LD DES GANGFLÜGELS*

Türblatt	RAM = Bestellmaß	lichter Durchgang DIN 18111	lichter Durchgang effektiv, ohne Drücker	
			VX-Band	**verdecktes Band**
40 mm	BÖM - 20 mm (max. - 30 mm)	RAM abzüglich 2 x Spiegelbreite Falzgegenseite	LD - 37 mm	—
64 mm	BÖM - 20 mm (max. - 30 mm)	RAM abzüglich 2 x Spiegelbreite Falzgegenseite	LD - 60 mm	LD - 52 mm

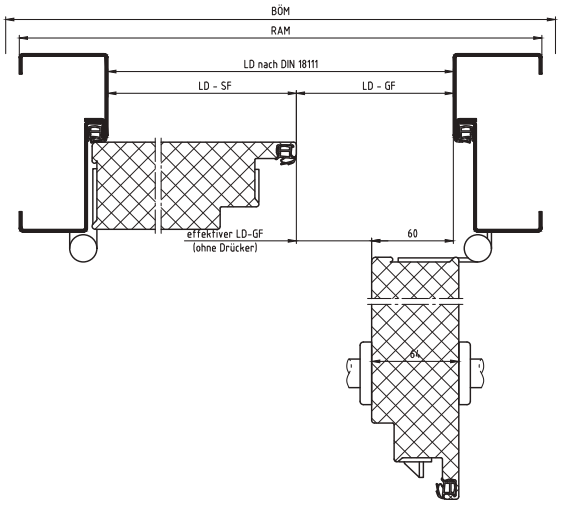

* dargestellt mit 64 mm Türblatt

1-FLG. ELEMENTE MIT DICKFALZ*

Türblatt	RAM = Bestellmaß	lichter Durchgang DIN 18111	lichter Durchgang effektiv, ohne Drücker
40 mm	BÖM - 20 mm (max. - 30 mm)	RAM abzüglich 2 x Spiegelbreite Falzgegenseite	= LD
64 mm	BÖM - 20 mm (max. - 30 mm)	RAM abzüglich 2 x Spiegelbreite Falzgegenseite	LD - 25 mm REGULAR - 34 mm
64 mm Flächenbündig	BÖM - 20 mm (max. - 30 mm)	RAM abzüglich 2 x Spiegelbreite Falzgegenseite	LD - 60 mm

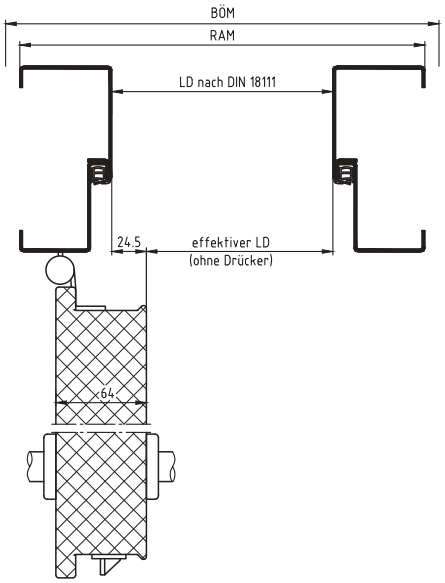

2-FLG. ELEMENTE MIT DICKFALZ*

Türblatt	RAM = Bestellmaß	lichter Durchgang DIN 18111	lichter Durchgang effektiv, ohne Drücker
40 mm	BÖM - 20 mm (max. -30 mm)	RAM abzüglich 2 x Spiegelbreite Falzgegenseite	= LD
64 mm	BÖM - 20 mm (max. - 30 mm)	RAM abzüglich 2 x Spiegelbreite Falzgegenseite	LD - 50 mm REGULAR - 68 mm
64 mm Flächenbündig	BÖM - 20 mm (max. - 30 mm)	RAM abzüglich 2 x Spiegelbreite Falzgegenseite	LD - 120 mm

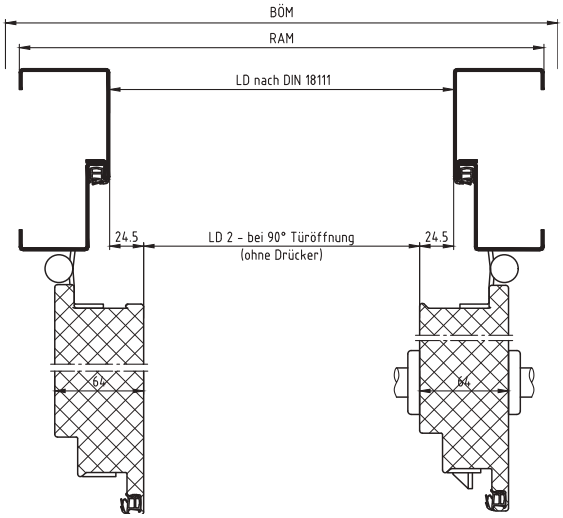

2-FLG. ELEMENTE MIT DICKFALZ, LD DES GANGFLÜGELS*

Türblatt	RAM = Bestellmaß	lichter Durchgang DIN 18111	lichter Durchgang effektiv, ohne Drücker
40 mm	BÖM - 20 mm (max. - 30 mm)	RAM abzüglich 2 x Spiegelbreite Falzgegenseite	= LD
64 mm	BÖM - 20 mm (max. - 30 mm)	RAM abzüglich 2 x Spiegelbreite Falzgegenseite	LD - 25 mm REGULAR - 34 mm
64 mm Flächenbündig	BÖM - 20 mm (max. - 30 mm)	RAM abzüglich 2 x Spiegelbreite Falzgegenseite	LD - 60 mm

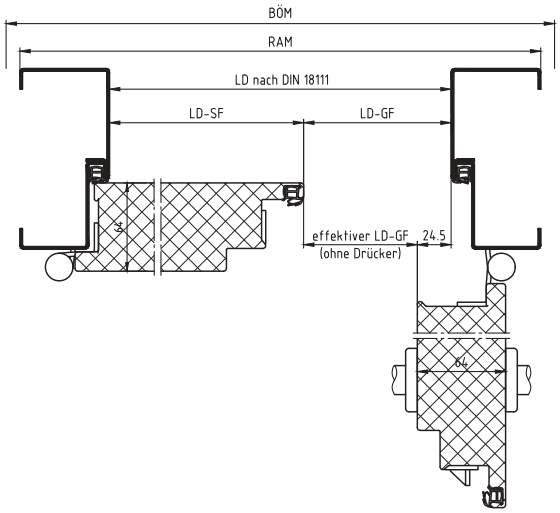

* dargestellt mit 64 mm Türblatt

Technik

Lichte Durchgangsbreiten bei Eck- und Umfassungszargen

1-flg. Elemente stumpf einschlagend*				
Türblatt	**Falz-variante**	**lichter Durchgang DIN 18111**	**lichter Durchgang effektiv, ohne Drücker**	
			VX-Band	**verdecktes Band**
40 mm	stumpf	BRM - 64 mm[1]	BRM - 101 mm	—
64 mm	stumpf	BRM - 64 mm[1]	BRM - 124 mm	BRM - 116 mm

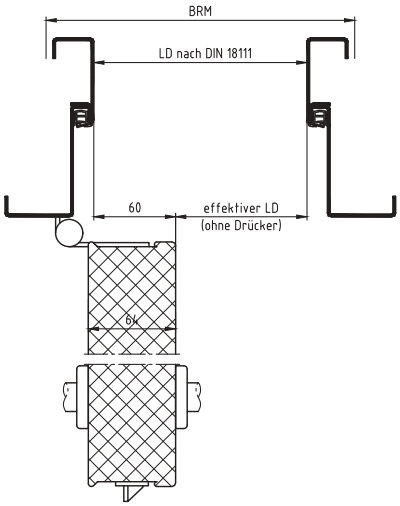

2-flg. Elemente stumpf einschlagend*				
Türblatt	**Falz-variante**	**lichter Durchgang DIN 18111**	**lichter Durchgang effektiv, ohne Drücker**	
			VX-Band	**verdecktes Band**
40 mm	stumpf	BRM - 64 mm[1]	BRM - 138 mm	—
64 mm	stumpf	BRM - 64 mm[1]	BRM - 184 mm	BRM - 168 mm

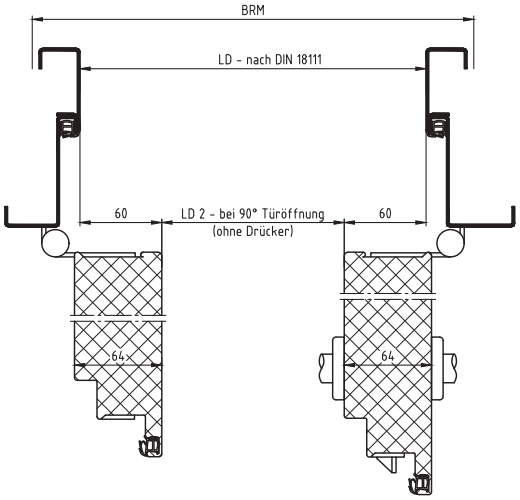

2-flg. Elemente, lichte Durchgangsbreite des Gangflügels*				
Türblatt	**Falz-variante**	**lichter Durchgang DIN 18111**	**lichter Durchgang effektiv, ohne Drücker**	
			VX-Band	**verdecktes Band**
40 mm	stumpf	BRM - 64 mm[1]	BRM - 101 mm	—
64 mm	stumpf	BRM - 64 mm[1]	BRM - 124 mm	BRM - 116 mm

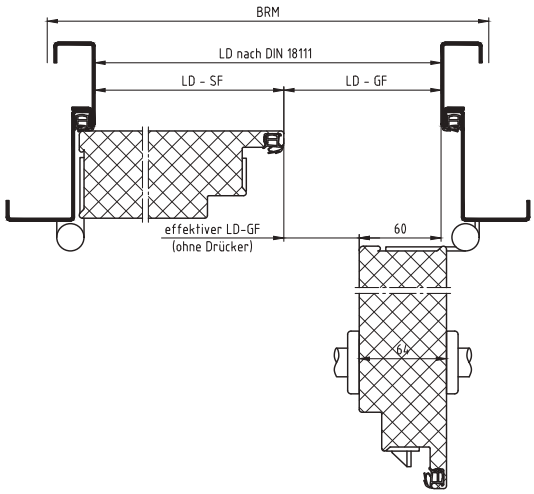

* dargestellt mit 64 mm Türblatt - nicht für Elemente mit Dübeleckzarge
[1] bei Ausführung mit ITS96 abweichendes Maß durch Sonderfalzbreite

1-flg. Elemente mit Dünn- oder Dickfalz*			
Türblatt	**Falz-variante**	**lichter Durchgang DIN 18111**	**lichter Durchgang effektiv, ohne Drücker**
40 mm	Dickfalz	BRM - 64 mm	BRM - 60 mm
64 mm	Dickfalz	BRM - 64 mm	BRM - 88 mm REGULAR - 98 mm
52 mm	Dünnfalz ECONOMY	BRM - 90 mm	BRM - 114 mm
52 mm	Dünnfalz BAUMEISTER	BRM - 75 mm	BRM - 99 mm

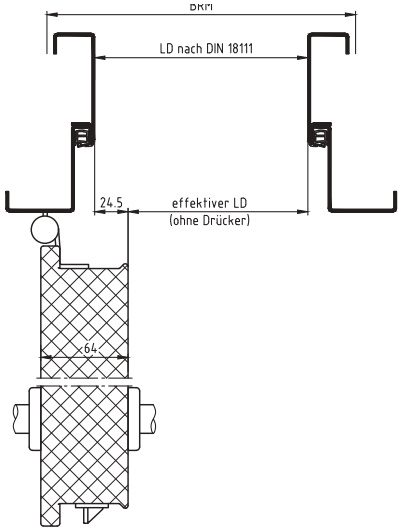

2-flg. Elemente mit Dünn- oder Dickfalz*			
Türblatt	**Falz-variante**	**lichter Durchgang DIN 18111**	**lichter Durchgang effektiv, ohne Drücker**
40 mm	Dickfalz	BRM - 64 mm	BRM - 56 mm
64 mm	Dickfalz	BRM - 64 mm	BRM - 113 mm REGULAR - 132 mm

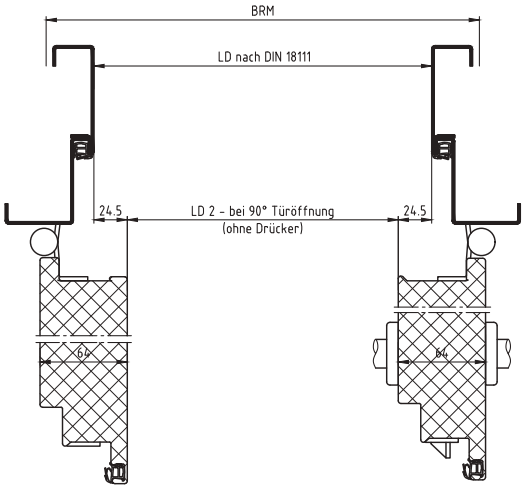

2-flg. Elemente, lichte Durchgangsbreite des Gangflügels*			
Türblatt	**Falz-variante**	**lichter Durchgang DIN 18111**	**lichter Durchgang effektiv, ohne Drücker**
40 mm	Dickfalz	BRM - 64 mm	BRM - 56 mm
64 mm	Dickfalz	BRM - 64 mm	BRM - 88 mm REGULAR - 98 mm

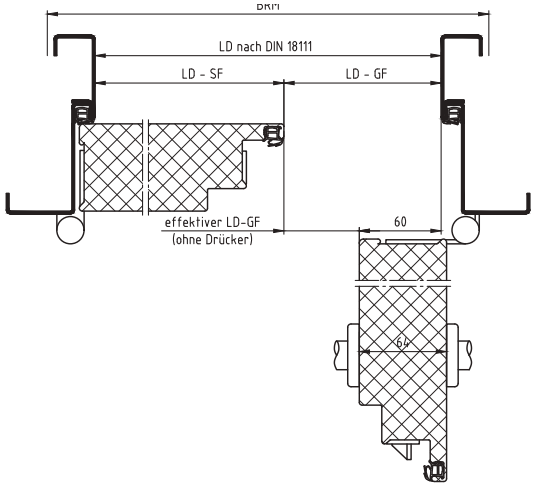

* dargestellt mit 64 mm Türblatt - nicht für Elemente mit Dübeleckzarge

NOTIZEN

NOTIZEN

DOMOFERM GmbH & Co KG
Sonnenweg 1 | 2230 Gänserndorf | Austria
Tel: +43 (0)2282/8400-0
DOMO_office@jeldwen.com | www.domoferm.de

Gültig ab 09/2026 – Druckfehler und technische Änderungen vorbehalten