Glockenelemente mit allen Aufhängungsvarianten kombinierbar

2-reihig

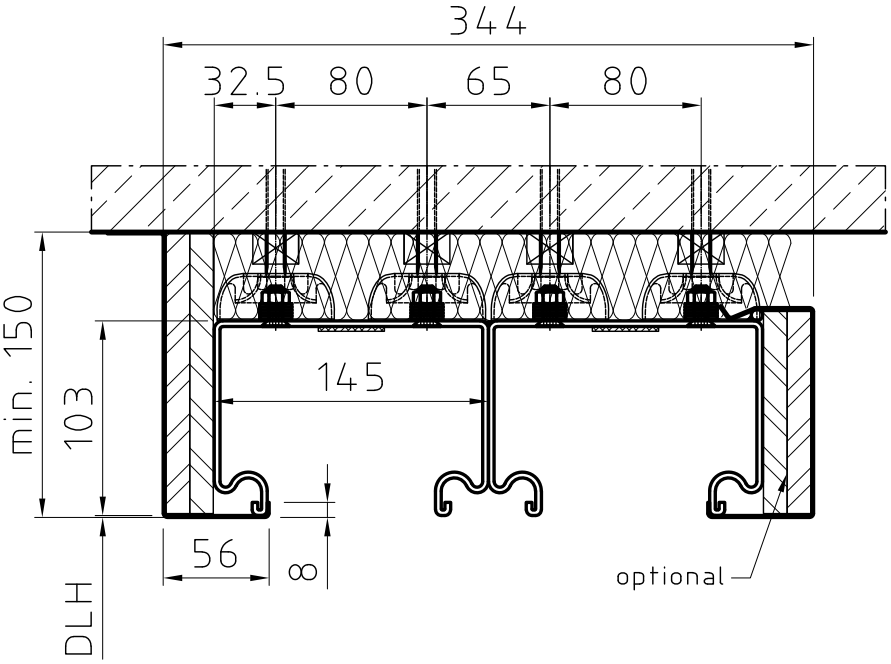

3-reihig

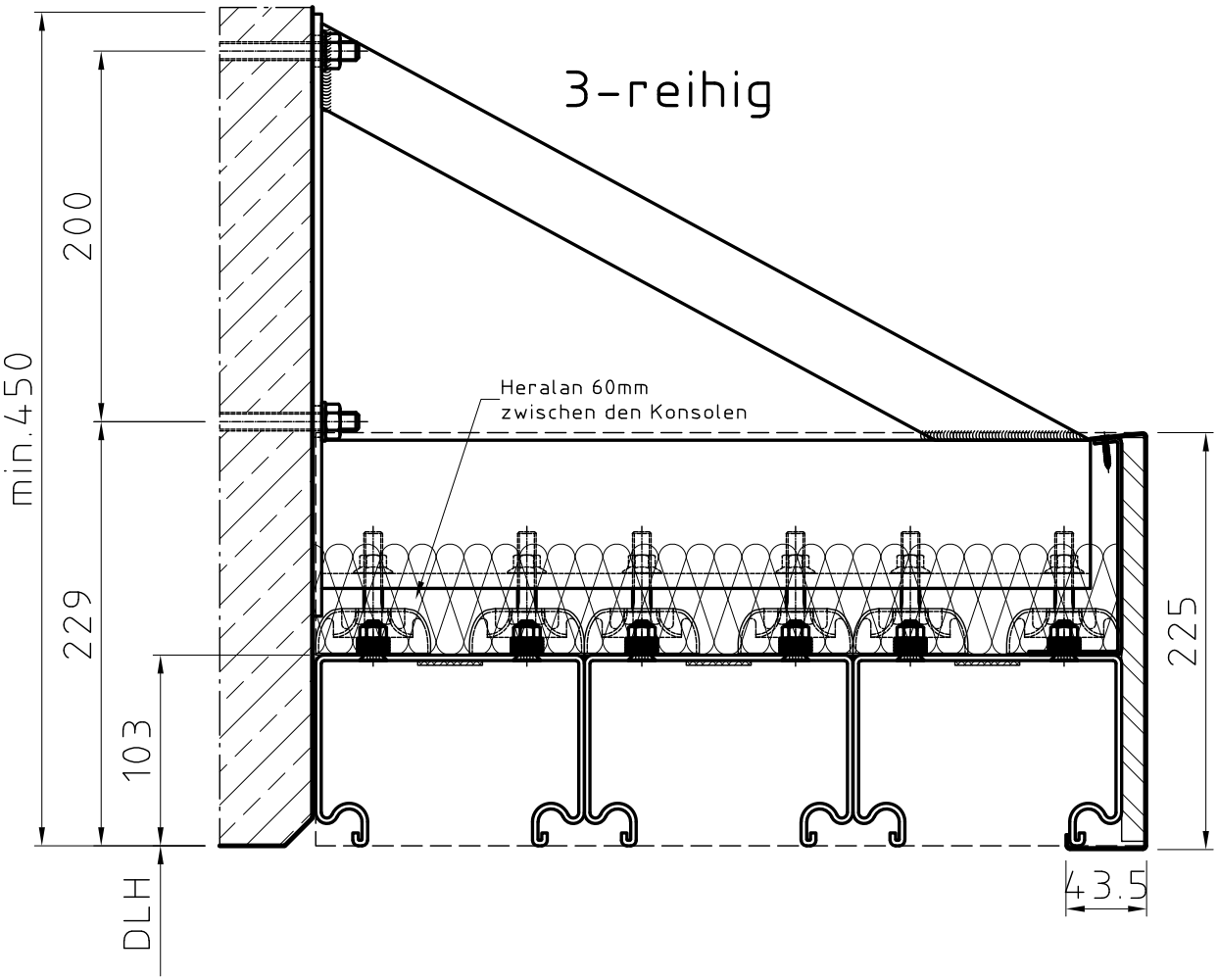

Diese Zeichnung ist unser Eigentum. Jede Vervielfältigung, Verwertung oder Mitteilung an dritte Personen ist strafbar und wird gerichtlich verfolgt. (Urheberrechtsgesetz, Gesetz gegen unlauteren Wettbewerb B.G.B)

Maßstab:	1:4
29.11.2023	Schicho
Datum	Name

DOMOFERM BEST OF STEEL

Benennung:

Schallschutzaufhängung TT73C Feuerschutzschiebetor $EI_2 30$

Zeichnungsnr.: 7014WE--1